OFFCARR

Find your Fit.

2025 COLLECTION

OFFCARR

Find your Fit.

2025 COLLECTION

OFFCARR offre ai propri clienti la possibilità di personalizzare le carrozzine costruendole intorno a sé stessi, per esprimere la propria unicità e migliorare la libertà di movimento in ogni contesto.

OFFCARR gives its users the chance to fully customize their products, designing them around their lives to express their uniqueness and improve their freedom in every context.

OFFCARR

Dal 1982 valorizziamo l’individualità.

Embracing uniqueness since 1982.

Dal 1982 OFFCARR si dedica alla progettazione ed alla produzione, interamente in Italia, di carrozzine ortopediche e sportive per adulti e bambini, con un’attenzione particolare alla qualità artigianale e all’avanzamento tecnologico. Grazie all’uso di tecniche e materiali innovativi, OFFCARR si distingue per soluzioni individuali con una vasta gamma di modelli leggeri e superleggeri, altamente performanti per la vita quotidiana e per lo sport.

OFFCARR has been dedicated to the design and manufacturing of orthopedic and sports wheelchairs in Italy since 1982, focusing on craftsmanship and technological innovation. Thanks to the use of innovative techniques and materials, OFFCARR stands out for its individual solutions with a wide range of lightweight and ultra-lightweight models, well suited for everyday life and sports.

OFFCARR

Carrozzine ortopediche e sportive su misura.

Bespoke everyday and sports wheelchairs.

Il legame decennale con il mondo paralimpico ha permesso di sviluppare prodotti in grado di soddisfare le necessità specifiche di ogni disciplina sportiva con grande attenzione ai dettagli, consentendo di applicare le soluzioni introdotte nello sport ai prodotti per tutti i giorni.

L'indipendenza, la facilità di gestione, l'attenzione all'estetica uniti a prestazioni di alto livello sono alcuni degli obiettivi che indirizzano l'ideazione, la progettazione e la realizzazione dei prodotti OFFCARR.

OFFCARR's decades-long connection to the Paralympic world has enabled the development of products tailored to meet the specific demands of each sport, with careful attention to detail; many such innovations have been transferred to everyday products.

Independence, ease of management, attention to aesthetics, and high performance are the driving forces behind OFFCARR's product design, development, and manufacturing processes.

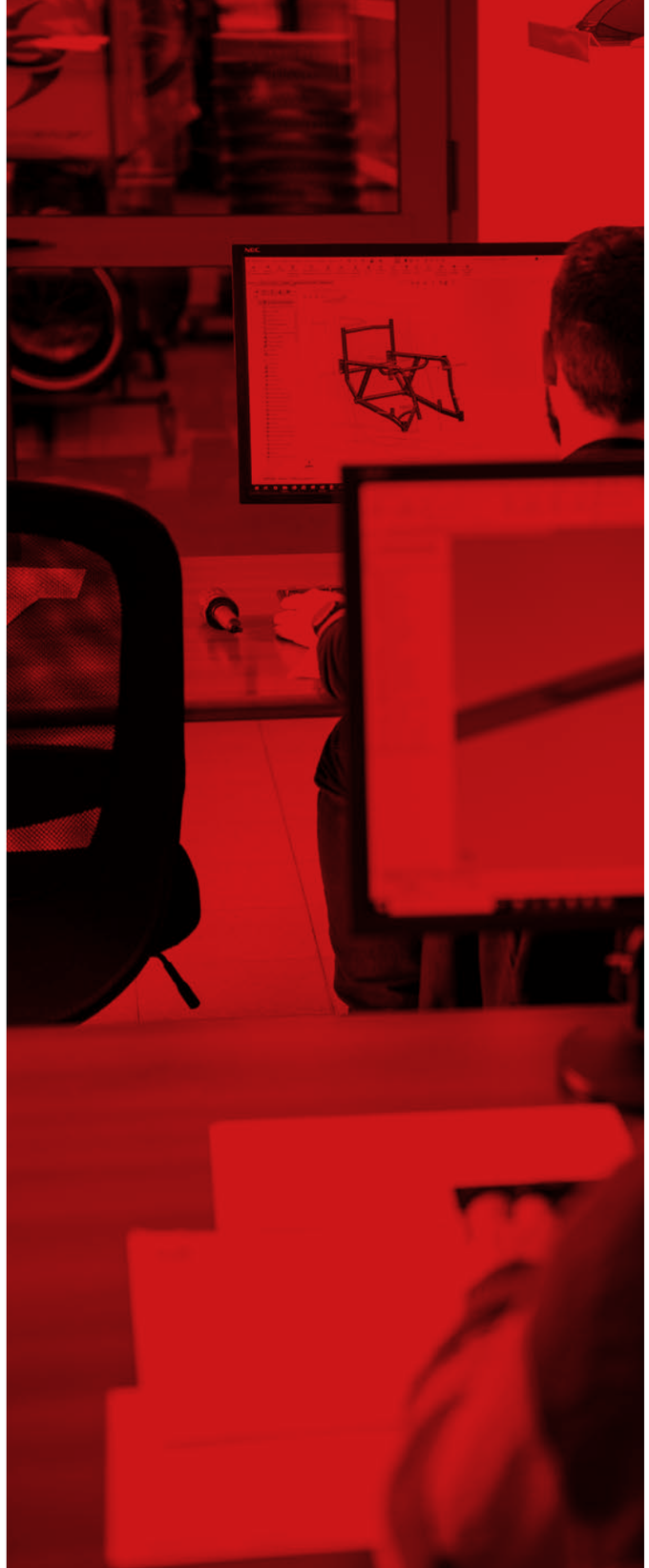

Indice.

Ultralight.

CARROZZINE SUPERLEGGERE.
ULTRA LIGHTWEIGHT WHEELCHAIRS.

10_ HEKA
12_ THEMIS PRESTIGE
14_ THEMIS
16_ EOS
18_ EOS³
20_ QUASAR
22_ QUASAR GT
24_ QPX
26_ FIXED
28_ VENUS ADVENTURE
30_ VENUS - VENUS ELITE
32_ IDRA 2.0 - IDRA 2.E
34_ FENICE
36_ ALHENA
38_ HALLEY TI
40_ HALLEY
42_ DIVA
44_ VEGA - VEGA.E

Althea Light.

CARROZZINE LEGGERE.
LIGHTWEIGHT WHEELCHAIRS.

48_ ALTHEA
50_ ALTHEA.19
52_ ALTHEA.R
54_ ALTHEA.M
56_ ALTHEA.PLUS

57_ REGOLAZIONI
58_ CRASH TEST

Kid Line.

CARROZZINE PER L'ETÀ EVOLUTIVA.
WHEELCHAIRS FOR KIDS AND TEENS.

62_ ARIEL
64_ CHILDREN 3000
66_ ARIEL PLUS
67_ CHILDREN 3000 PLUS
68_ EMERALD
70_ QUASAR KID
72_ RUBY

OFFCARR

Seating & Positioning.

SISTEMI POSTURALI.
SEAT AND BACK SUPPORTS.

76_ SCHIENALI POSTURALI TRONCO **SAMEKH**
82_ SISTEMI POSTURALI BACINO e TRONCO **VICAIR**
90_ SISTEMI POSTURALI TRONCO **NXT**

Free Time.

CARROZZINE E AUSILI TEMPO LIBERO
FREE TIME AIDS AND WHEELCHAIRS

98_ K-BIKE EASYTREKKING
100_ SOLEMARE
102_ SAND&SEA
104_ HIPPOCAMPE
106_ DUETTO
108_ EASYBIKE
110_ COSTA
112_ EASYWHEEL
114_ PETRA
116_ SPEED COMP CC

Sport.

CARROZZINE PER LO SPORT.
SPORTS WHEELCHAIRS.

120_ QUASAR BALLO
122_ ZODIAC SCHERMA
124_ WIND
126_ ASSIST
128_ ALLEY HOOP
130_ ACE
132_ TOP SPIN 1-3-4
134_ APTA
136_ GO TRY
138_ FENICE TENNIS TAVOLO
140_ TEMPEL
142_ MONOSCI - BULLET
144_ SLITTINO

Colours.

COLORI TELAIO CARROZZINE.
WHEELCHAIR FRAME COLOURS.

148_ COLORI TELAIO *FRAME COLOURS*
150_ LEGENDA ICONE *ICON LEGEND*

Ultra light.

CARROZZINE SUPERLEGGERE.
ULTRA LIGHTWEIGHT WHEELCHAIRS.

Da sempre Offcarr mette la persona al centro del processo creativo, puntando a dare una risposta adeguata ad ogni esigenza individuale. La collezione ULTRALIGHT è la sintesi del nostro impegno, la fusione perfetta di stile e innovazione. Ogni carrozzina è unica, concepita e realizzata attorno ad un singolo utente.

Offcarr has always put its focus on each of its users, developing solutions to specific, individual needs and thus making every single wheelchair unique. Our ULTRALIGHT collection combines beauty and innovation, and is the cusp of our efforts and our passion.

Heka.

TELAIO FISSO
IN TITANIO

TITANIUM
RIGID FRAME

Una carrozzina ultraleggera, elegante e reattiva, completamente saldata e assolutamente su misura. Perfetta per chi sa cosa vuole.

- Telaio in titanio con tubo dal profilo ergonomico;
- Disegnata e realizzata sulle misure dell'utente, al centimetro;
- Molte forme di telaio disponibili;
- Linee verniciate e altri dettagli estetici unici;
- Vasta gamma di accessori di serie.

A super lightweight, sleek, and agile wheelchair, fully welded and entirely bespoke. Ideal for those who know exactly what they want.

- Titanium frame with ergonomic tube profile;
- Designed and built to the user's exact measurements, to the centimetre;
- Many frame shapes available;
- Unique cosmetic details;
- Wide range of accessories included.

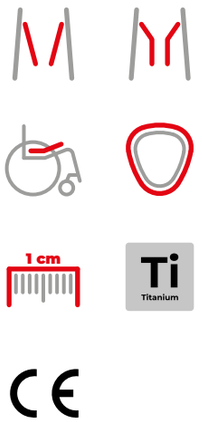

Profilo ergonomico in titanio.
Titanium ergonomic tube profile.

Pedana a regolazione continua.
Infinitely adjustable footrest.

Anteriore a Y.
Y-shaped frame.

34÷48 passo 1 cm step 1 cm	cam. 1° L +22 cm cam. 4° L +27 cm con variazioni legate a ruote / corrimani wheels / pushrim choice can vary measurement	L +10 cm	A: ~40 B: ~80	34÷48	27÷39	HA: 40÷52 HP: 37÷50 step: 1 cm	P = 40 cm COG = 9 cm ~ 83 cm	seduta seat 40x40 cm 5,0 kg senza ruote w/o wheels

Portata massima: 120 kg. / Max user weight: 120 kg.

Alcune misure sono indicative. / Some measurements are averaged.

Scansiona il QRCODE per info aggiuntive e scheda ordine. / Scan the QRCODE for more information and order form.

Themis Prestige.

TELAIO FISSO
IN ALLUMINIO

ALUMINIUM
RIGID FRAME

Essenziale ed elegante, una carrozzina ultraleggera completamente saldata su misura.

- Telaio in titanio con tubo dal profilo ergonomico;
- Disegnata e realizzata sulle misure dell'utente, al centimetro;
- Vasta gamma di accessori di serie.

Essential and elegant, a fully welded, custom-made wheelchair.

- Titanium frame with ergonomic tube profile;
- Designed and built to the user's exact measurements, to the centimetre;
- Wide range of accessories included.

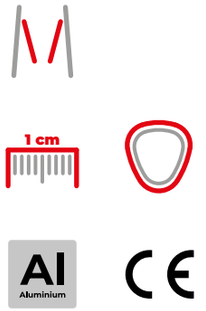

Profilo ergonomico in alluminio.
Ergonomically shaped tubes.

Spondine fisse o estraibili in carbonio.
Fixed or removable carbonfibre clothes guards.

Dettagli curati ed esclusivi.
Attention and exclusive detail.

34÷48 passo 1 cm step 1 cm	cam. 1° L +22 cm cam. 4° L +27 cm con variazioni legate a ruote / corrimani wheels / pushrim choice can vary measurement	L +10 cm	A: ~40 B: ~80	34 36 38 40 42 44 46 48	27 29 31 33 35 37 39	HA: 40÷52 HP: 37÷50 step: 1 cm	P = 40 cm COG = 9 cm ~ 83 cm	seduta seat 40x40 cm 6,4 kg senza ruote w/o wheels

Portata massima: 120 kg. / Max user weight: 120 kg.

Alcune misure sono indicative. / Some measurements are averaged.

Scansiona il QRCODE per info aggiuntive e scheda ordine. / Scan the QRCODE for more information and order form.

Themis.

TELAIO FISSO
IN ALLUMINIO

ALUMINIUM
RIGID FRAME

Telaio completamente regolabile, ultraleggero e performante. Un viaggio alla scoperta dell'assetto ideale.

- Telaio in alluminio con tubo dal profilo ergonomico;
- Regolazioni: altezza anteriore e posteriore con passo 1 cm, profondità del sedile allungabile fino a +6 cm;
- Possibilità di personalizzare il colore di piastre e portaforcella.

A completely adjustable, light, and efficient frame. A journey to discover the perfect setup.

- Aluminium frame with ergonomic tube profile;
- Adjustments: front and rear height in 1 cm increments, backrest depth up to +6 cm;
- Option to customise the colour of plates and fork supports.

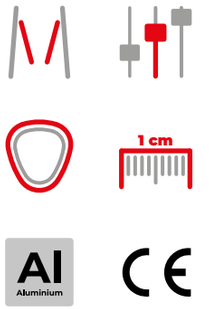

Profilo ergonomico in alluminio (CON PROFILO).

Ergonomically shaped tubes.

Posizione scienale e profondità sedile regolabile.

Adjustable seat depth backrest position.

Piastra EAR colorata e regolabile in altezza e inclinazione.

Colorful EAR plate: adjustable in height and angle.

L cm	1°	4°	cm	A cm / B cm	P cm	HS cm	HF / HA cm	cm	
					34	27			
34	56	61	44		36	29			
36	58	63	46		38	31	HA: 40÷52	P = 40 cm	seduta seat
38	60	65	48	A: ~40	40	33	HP: 37÷50	COG = 9 cm	38x40 cm
40	62	67	50	B: ~80	42	35	step: 1 cm	~ 83 cm	10,5 kg
42	64	69	52		44	37			
44	66	72	54		46	39			
46	68	74	56		48				
48	70	76	58						
50	72	78	60						

Portata massima: 120 kg. / Max user weight: 120 kg.

Alcune misure sono indicative. / Some measurements are averaged.

Scansiona il QRCODE per info aggiuntive e scheda ordine. / Scan the QRCODE for more information and order form.

Eos.

TELAIO FISSO
IN TITANIO

TITANIUM
RIGID FRAME

Ultraleggera dalle linee classiche, ma piena di personalità. Una carrozzina adatta ad ogni situazione.

- Tre forme di telaio anteriore disponibili;
- Possibilità di seduta ergonomica;
- Possibilità di schienale saldato;
- Asse fisso o regolabile.

Ultralight frame with classic lines, yet full of personality. A wheelchair suited for any situation.

- Three front frame shapes available;
- Option for ergonomic seating;
- Option for welded backrest;
- Fixed or adjustable axle.

Baricentro fisso o regolabile.
Fixed or adjustable centre of gravity.

Possibilità di seduta ergonomica.
Ergo seat available.

Pedana e salva abiti in carbonio.
Carbon footplate and side guards.

L			A / B	P	HS	HP / HA		
	1°	4°						seduta seat
34	54	60	43	A:~41 (HP=42)	36	27	HA: 46÷50	P = 40 cm	38x40 cm
36	56	62	45		38	29		α = 83°	7,5 kg
38	58	64	47		40	31		COG = 9 cm	asse fisso fixed COG
40	60	66	49	B:~79 (P=40)	42	33	HP: 40÷48	~ 82 cm	7,8 kg
42	62	68	51		44	35			asse regolabile adjustable COG
44	64	70	55		46	37			
46	66	72	57			39			
						41			

Portata massima: 120 kg. / Max user weight: 120 kg.

Alcune misure sono indicative. / Some measurements are averaged.

Scansiona il QRCODE per info aggiuntive e scheda ordine. / Scan the QRCODE for more information and order form.

Eos³.

TELAIO SNODATO
IN TITANIO

HINGED
TITANIUM FRAME

EOS3 aggiunge una dimensione al telaio EOS, diventando la perfetta carrozzina da viaggio.

- Snodi bloccanti in posizione aperta e chiusa;
- Possibilità di borsa per il trasporto del telaio e borsa portaruote;
- Salva abiti estraibili in carbonio (optional).

The EOS3 adds a new dimension to the EOS frame, making it the perfect travel wheelchair.

- Locking joints in both open and closed positions;
- Option for a frame transport bag and wheel bag;
- With removable carbon side guards.

Ti
Titanium

CE

Mimimo ingombro (piegata).
Minimum volume (folded).

Snodo rapido e intuitivo.
Quick and reliable hinging system.

Baricentro fisso o regolabile.
Fixed or adjustable centre of gravity.

L			A B	P	HS	HP HA		
	1°	4°						
34	54	60	43	A:~28 (HP=42)	36	27	HA: 46÷50	P = 40 cm	seduta seat
36	56	62	45		38	29		α = 83°	38x40 cm
38	58	64	47		40	31		COG = 9 cm	8,5 kg
40	60	66	49	B:~58 (P=40)	42	33	HP: 40÷48	~ 82 cm	asse fisso fixed COG
42	62	68	51		44	35			8,8 kg asse regolabile adjustable COG
44	64	70	53		46	37			
						39			
						41			

Portata massima: 120 kg. / Max user weight: 120 kg.

Alcune misure sono indicative. / Some measurements are averaged.

Scansiona il QRCODE per info aggiuntive e scheda ordine. / Scan the QRCODE for more information and order form.

Quasar.

TELAIO FISSO
IN TITANIO

TITANIUM
RIGID FRAME

Telaio chiuso classico, ultraleggero e ultraresistente. Un modello di riferimento tra le carrozzine in titanio.

- Componenti studiati per minimizzare il peso, a partire da 7 kg con ruote e freni;
- Asse fisso o regolabile;
- Possibilità di seduta ergonomica;
- Tre forme anteriori disponibili.

A classic closed frame, ultralight and ultra-durable. A benchmark model among titanium wheelchairs.

- Components designed to minimise weight, starting at 7 kg with wheels and brakes;
- Fixed or adjustable axle;
- Option for ergonomic seat;
- Three front frame shapes available.

Baricentro fisso o regolabile.
Fixed or adjustable centre of gravity.

Tre forme anteriori differenti.
Three different front shapes available.

Sedile ergonomico o dritto.
Ergonomic or straight seat.

L cm				A / B cm	P cm	HS cm	HP / HA cm		
	1°	4°							seduta seat
34	52	58	44		36	27			38x40 cm
36	54	60	46		38	29		P = 40 cm	7 kg
38	56	62	48	A: ~40	40	31	HA: 46÷50	α = 83°	asse fisso fixed COG
40	58	64	50		42	33		COG = 9 cm	7,4 kg asse regolabile adjustable COG
42	60	66	52	B: ~78	44	35	HP: 40÷48	~ 78 cm	
44	62	68	54		46	37			
46	64	70	56			39			
						41			

Portata massima: 120 kg. / Max user weight: 120 kg.

Alcune misure sono indicative. / Some measurements are averaged.

Scansiona il QRCODE per info aggiuntive e scheda ordine. / Scan the QRCODE for more information and order form.

Quasar GT.

TELAIO FISSO
IN TITANIO

TITANIUM
RIGID FRAME

Configurazione crash-tested di Quasar. Certificata per l'uso su veicoli in movimento con punti d'attacco e spazio per la cintura di sicurezza.

- Snodo schienale fisso a basso profilo, permette l'uso della cintura di sicurezza;
- Salva abiti fissi o estraibili con blocco;
- Punti d'aggancio WTORS in evidenza.

Crash-tested Quasar setup. Certified for vehicle use with secure attachment points and seatbelt accommodation.

- Low-profile fixed backrest hinge, allows for the use of a seat belt;
- Fixed or removable side guards with locking mechanism;
- WTORS attachment points highlighted.

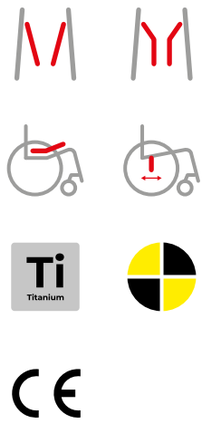

Punto d'aggancio WTORS posteriore.

Rear WTORS anchor point.

Attacco schienale versione crash tested.

Crash tested backrest attachment.

Baricentro fisso o regolabile.

Adjustable or rigid centre of gravity.

	1°	4°							
34	52	58	44	A: ~40 B: ~78	36	27	HA: 46÷50 HP: 40÷48	P = 40 cm α = 83° COG = 9 cm ~ 78 cm	seduta seat 38x40 cm 7,6 kg asse fisso fixed COG 8 kg asse regolabile adjustable COG
36	54	60	46		38	29			
38	56	62	48		40	31			
40	58	64	50		42	33			
42	60	66	52		44	35			
44	62	68	54		46	37			
46	64	70	56			39			
						41			

Portata massima: 120 kg. / Max user weight: 120 kg.

Alcune misure sono indicative. / Some measurements are averaged.

Scansiona il QRCODE per info aggiuntive e scheda ordine. / Scan the QRCODE for more information and order form.

Qpx.

TELAIO IBRIDO
IN TITANIO
O ALLUMINIO

TITANIUM OR
ALIMINIUM
HYBRID FRAME

Pieghevole e fissa allo stesso tempo.
La crociera innovativa la rende solida e stabile.
Con blocco sia in posizione aperta che chiusa.

- Crociera compatta e affidabile;
- Pedana in carbonio a chiusura automatica di serie;
- Compatta da chiusa, solida da aperta.

Foldable and fixed at the same time.
The innovative crossbar makes it solid and stable, with a lock both in the open and closed position.

- Compact and reliable crossbar;
- Carbon footrest with automatic closure included;
- Compact when folded, solid when open.

Crociera precisa e innovativa.
Precise revolutionary crossbar.

Pedana a chiusura automatica in carbonio.
Self closing carbon footrest.

Baricentro regolabile.
Adjustable centre of gravity.

	1°	4°				27			
34	52	58			36	29			
36	54	60		A: ~ 41	38	31	HA: 46÷50	P = 40 cm	seduta seat
38	56	62	25		40	33		α = 83°	38x40 cm
40	58	64		B: ~ 80	42	35	HP: 40÷48	~ 84 cm	10,3 kg (Ti)
42	60	66			44	37			10,6 kg (Al)
44	62	68			46	39			
						41			

Portata massima: 120 kg. / Max user weight: 120 kg.

Alcune misure sono indicative. / Some measurements are averaged.

Scansiona il QRCODE per info aggiuntive e scheda ordine. / Scan the QRCODE for more information and order form.

Fixed.

TELAIO FISSO
O SNODATO
IN TITANIO

RIGID OR HINGED
TITANIUM FRAME

Le ruote da 28” consentono una seduta più alta, slanciando chi la usa.

- Ruote da 25”, 26” o 28”;
- Possibilità di snodo della parte anteriore per ridurre l’ingombro nel trasporto;
- Ruotina anteriore facilmente estraibile per poter applicare altri accessori;
- Sedile in fibra di carbonio e schienale posturale Samekh inclusi.

28” wheels allow for a taller seat, raising the user.

- Wheels available in 25”, 26” or 28”;
- Option to hinge the front section;
- Quick-release front wheel for additional accessories;
- Carbon fibre seat and Samekh postural backrest included.

Ti Titanium

CE

Minimo ingombro
(versione snodata).

Minimum volume
(hinged version).

Sistema posturale SAMEKH
in carbonio di serie.

SAMEKH postural system,
carbon fibre, included.

Ruotina anteriore EasyFixed
(optional).

Front castor EasyFixed (optional).

	1°	4°				SAMEKH			
34	52	59	41	A: ~35 B: ~45	36	Lunghezza scocca LS: Backrest height LS:	HP:	P = 42 cm	seduta seat
36	54	61	43		38	24	25”:40÷48	COG = 9 cm	34x42 cm
38	56	63	45		40	30	26”:42÷48	ruote 28” wheel	6,5 kg
40	58	65	47		42	37	28”:44÷48	~ 88 cm	senza ruote w/o rear wheels
42	60	67	49		44	ΔS standard:	HA: 46÷54		
44	62	69	51		46	7 cm			

Portata massima: 120 kg. / Max user weight: 120 kg.

Alcune misure sono indicative. / Some measurements are averaged.

Scansiona il QRCODE per info aggiuntive e scheda ordine. / Scan the QRCODE for more information and order form.

Venus Adventure.

TELAIO FISSO
AMMORTIZZATO
IN TITANIO
E ALLUMINIO

DAMPENED
TITANIUM AND
ALUMINIUM
RIGID FRAME

Ammortizzata, ultraleggera e resistente, per superare qualsiasi ostacolo.

- Ammortizzatore pneumatico RockShox;
- Forcelle ammortizzate FrogLegs;
- Set up completamente regolabile indipendente dal telaio;
- Baricentro regolabile.

Shock-absorbed, ultralight and durable, designed to overcome any obstacle with confidence.

- RockShox pneumatic shock absorber;
- FrogLegs shock-absorbing forks;
- Fully adjustable set up independent from the underframe;
- Adjustable centre of gravity.

Ammortizzatore RockShox.
Dampened seat.

Forcelle Froglegs™.
FrogLegs™ front forks.

Ruote MTB (di serie).
Mountain bike wheels (included).

	1°	4°							
34	-	59	47			27			
36	57	61	49		36	29			
38	59	63	51	A: ~40	38	31	HA: 46÷50	P = 40 cm	seduta seat
40	61	65	53		40	33		COG = 7 cm	40x40 cm
42	63	67	55	B: ~78	42	35	HP: 43÷47	~ 84 cm	11,3 kg
44	65	-	57		44	37			
46	67	-	59			39			

Portata massima: 120 kg. / Max user weight: 120 kg.

Alcune misure sono indicative. / Some measurements are averaged.

Scansiona il QRCODE per info aggiuntive e scheda ordine. / Scan the QRCODE for more information and order form.

Venus. Venus Elite.

TELAIO FISSO
IN TITANIO
E ALLUMINIO

TITANIUM
AND ALUMINIUM
RIGID FRAME

Un'ultraleggera per trovare postura e assetto ideali, con ampie possibilità di regolazione. Venus Elite è realizzata interamente in titanio; Venus è in titanio e alluminio. La seduta completamente indipendente dal telaio inferiore consente regolazioni ampie e precise.

An ultralight wheelchair for achieving the perfect posture and alignment, with a wide range of adjustments. Venus Elite is entirely titanium; Venus is titanium and aluminium. The seat is fully independent from the underframe, enabling many precise adjustments.

Ti Titanium

Al Aluminium

CE

Regolazione in inclinazione dello schienale.
Backrest angle adjustment.

Regolazione baricentro.
Adjustable COG.

Altezza anteriore del sedile regolabile.
Adjustable front seat height.

	1°	4°							
34	-	59	47			27			
36	57	61	49		36	29			
38	59	63	51	A: ~40	38	31	HA: 46÷50	P = 40 cm	seduta seat
40	61	65	53		40	33		COG = 7 cm	40x40 cm
42	63	67	55	B: ~78	42	35	HP: 39÷47	~ 84 cm	10,4 kg VENUS
44	65	-	57		44	37			8,9 kg VENUS ELITE
46	67	-	59			39			

Portata massima: 120 kg. / Max user weight: 120 kg.

Alcune misure sono indicative. / Some measurements are averaged.

Scansiona il QRCODE per info aggiuntive e scheda ordine. / Scan the QRCODE for more information and order form.

Idra 2.0. Idra 2.E.

TELAIO FISSO
IN ALLUMINIO

ALUMINIUM
RIGID FRAME

Il telaio chiuso per antonomasia, in alluminio, con incredibili possibilità di personalizzazione.

- Idra2.E, ultraleggera a telaio fisso con pedane estraibili;
- Baricentro fisso o regolabile;
- Ampie possibilità di personalizzazione.

The quintessential box frame, made of aluminum, offering incredible customization options.

- Idra2.E, ultralightweight rigid frame and removable footrests;
- Fixed or adjustable centre of gravity;
- Extensive additional customisation options.

Asse regolabile.
Adjustable COG.

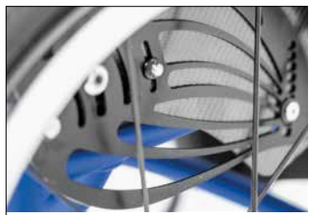

Regolazione in inclinazione dello schienale.
Backrest angle adjustment.

Pedane estraibili.
Removable footrests.

	1°	4°				27			seduta seat
34	52	58	44		36	29			38x40 cm
36	54	60	46	A: ~40	38	31	HA: 46÷50	P = 40 cm	9,1 kg
38	56	62	48		40	33		α = 83°	asse fisso fixed COG
40	58	64	50	B: ~78	42	35	HP: 40÷48	COG = 9 cm	9,5 kg
42	60	66	52		44	37		~ 78 cm	asse regolabile adjustable COG
44	62	68	54		46	39			
46	64	70	56			41			

Portata massima: 120 kg. / Max user weight: 120 kg.

Alcune misure sono indicative. / Some measurements are averaged.

Scansiona il QRCODE per info aggiuntive e scheda ordine. / Scan the QRCODE for more information and order form.

Fenice.

TELAIO FISSO
IN ALLUMINIO

ALUMINIUM
RIGID FRAME

Ultraleggera in alluminio con ampie possibilità di personalizzazione agile e bilanciata è un piacere ad ogni spinta.

- Le particolari piastre rendono ruota, freno e spondina indipendenti dalla seduta;
- Altezze sedile e baricentro regolabili;
- Profondità sedile allungabile (indietro) fino a +6 cm.

An ultralight aluminum frame with great adjustability. Agile and balanced, it offers a smooth push every time.

- Special plates make the wheel, brake, and side guard independent from the seat;
- Seat height and centre of gravity adjustable;
- Seat depth extendable (backwards) up to +6 cm.

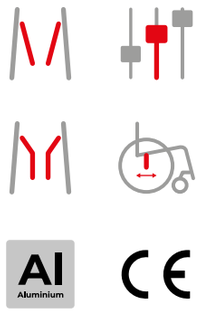

Assetto regolabile.
Adjustable setup.

Schienale abbattibile.
Collapsible backrest.

Minimo ingombro.
Minimum volume.

	1°	4°							
34	56	61	44	A: ~40 B: ~80	36 38 40 42 44	27 29 31 33 35 37 39	HA: 46÷50 HP: 40÷46	P = 40 cm COG = 9 cm ~ 83 cm	seduta seat 38x40 cm 10,5 kg
36	58	63	46						
38	60	65	48						
40	62	67	50						
42	64	69	52						
44	66	71	54						
46	68	73	56						

Portata massima: 120 kg. / Max user weight: 120 kg.

Alcune misure sono indicative. / Some measurements are averaged.

Scansiona il QRCODE per info aggiuntive e scheda ordine. / Scan the QRCODE for more information and order form.

Alhena.

TELAIO
PIEGHEVOLE
IN TITANIO

TITANIUM
FOLDING FRAME

Pieghevole ultraleggera in titanio resistente e raffinata. Un punto di riferimento della categoria.

- Doppia crociera in titanio;
- Geometria della crociera progettata per una chiusura senza sforzo;
- Due forme anteriori disponibili (dritto e Y).

An ultralight foldable titanium wheelchair, strong yet sophisticated. A reference point in the field.

- Double titanium crossbar;
- Crossbar geometry designed for effortless folding;
- Two front frame shapes available (straight and Y).

Ti
Titanium

CE

Due differenti forme anteriori del telaio: dritto, a Y (in foto)

Two different front frame shapes: straight, Y shape (pic.)

Pedane estraibili (opt.)

Removable footrests (opt.)

Pedana automatica in carbonio (opt.)

Self closing carbon footrest (opt.)

L cm	1°	4°	cm	P cm	HS cm	HA / HP cm	cm	seduta / seat
34	52	57	29	34	29	HA: 42÷50 HP: 38÷46	P = 40 cm COG = 6 cm pedana fissa / fixed footrest ~ 87 cm p. estraibile / detachable foot. ~ 95 cm	38x40 cm 9,7 kg
36	54	59		36	31			
38	56	61		38	33			
40	58	64		40	35			
42	60	66		42	37			
44	62	67		44	39			
46	64	69		46	41			

Portata massima: 120 kg. / Max user weight: 120 kg.

Alcune misure sono indicative. / Some measurements are averaged.

Scansiona il QRCODE per info aggiuntive e scheda ordine. / Scan the QRCODE for more information and order form.

Halley Ti.

TELAIO
PIEGHEVOLE
IN TITANIO

TITANIUM
FOLDING FRAME

Ultraleggera pieghevole in titanio dalle linee essenziali e dal design minimalista.

- Doppia crociera in titanio;
- Geometria della crociera progettata per una chiusura senza sforzo;
- Pedana in carbonio a chiusura automatica di serie;
- Possibilità di telaio anteriore a Y.

Ultralight folding titanium wheelchair with essential lines and a minimalist design.

- Double titanium crossbar;
- Crossbar geometry designed for effortless folding;
- Carbon footrest with automatic closure included;
- Option for Y-shaped front frame.

Ti
Titanium

CE

Possibilità di anteriore sagomato a Y.

Y-shaped frame available.

Pedana automatica in fibra di carbonio.

Automatic carbon fibre footrest.

Piastra AwP per regolazione altezza e baricentro.

AwP plate for COG and height adjustment.

L			P	HS	HA		
34	53	28	36	29	HA: 46÷50	P = 40 cm	seduta / seat
36	55		38	31		COG = 6 cm	40x40 cm
38	57		40	33		α: 82°	7,8 kg
40	59		42	35	HP: 40÷46	~ 93 cm	senza ruote / w/o wheels
42	61		44	37			
44	63			39			
				41			

Portata massima: 120 kg. / Max user weight: 120 kg.

Alcune misure sono indicative. / Some measurements are averaged.

Scansiona il QRCODE per info aggiuntive e scheda ordine. / Scan the QRCODE for more information and order form.

Halley.

TELAIO
PIEGHEVOLE
IN ALLUMINIO

ALUMINIUM
FOLDING FRAME

Elegante e snella, un' ultraleggera in alluminio per farsi notare o restare nell'ombra.

- Disponibilità di pedane estraibili;
- Ampio range di regolazione del baricentro e dell'altezza posteriore grazie alla piastra AwP.

Elegant and sleek, an ultralight aluminum wheelchair with a minimalist yet unmistakable design.

- Removable footrests available;
- Wide range of centre of gravity and rear height adjustment thanks to the AwP plate.

Al Aluminium

CE

Regolazione baricentro
e altezza posteriore.

Adjustable rear height
and centre of gravity.

Pedane estraibili (opt.).

Removable footrests (opt.).

Pedana automatica
in carbonio (opt.)

Self closing carbon
footrest (opt.)

L			P	HS	HA / HP		
34	55	28	36	29	HA: 46÷50 HP: 40÷46	P = 40 cm COG = 6 cm α: 83° pedana fissa fixed footrest ~ 93 cm p. estraibile detachable foot. ~ 95 cm	seduta seat 40x40 cm 12,4 kg
38	57		38	31			
40	59		40	33			
42	61		42	35			
44	63		44	37			
				39			
				41			

Portata massima: 120 kg. / Max user weight: 120 kg.

Alcune misure sono indicative. / Some measurements are averaged.

Scansiona il QRCODE per info aggiuntive e scheda ordine. / Scan the QRCODE for more information and order form.

Diva.

TELAIO
PIEGHEVOLE
IN ALLUMINIO

ALUMINIUM
FOLDING FRAME

Pieghevole ultraleggera, essenziale e versatile con varie regolazioni per adattarsi pienamente all'utente.

- Inclinazione regolabile dello schienale;
- Personalizzabile sulle misure dell'utente;
- Crash tested con ganci opzionali;
- Ampia gamma di accessori la rendono estremamente versatile.

A foldable, essential, and versatile ultralight wheelchair with multiple adjustments to fully adapt to the user.

- Adjustable backrest tilt;
- Customisable to the user's measurements;
- Crash tested with optional hooks;
- A wide range of accessories makes it an extremely versatile model.

Crociera singola o doppia.
Single or double crossbar.

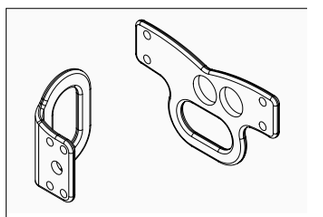

Disponibilità del kit per connessione sui veicoli.
Connection kit for use on vehicles available.

Tensione telo sedile regolabile.
Adjustable seat tension.

L			P	HS	HP / HA		
34	52			29		P = 40 cm COG = 5 cm	
36	54		34	31			
38	56		36	33		pedana fissa fixed footrest	
40	58		38	35			seduta seat
42	60	30	40	37	HA: 42÷54	~ 89 cm	38x38 cm
44	62		42	39		ped. estraibili detachable foot.	
46	64		44	41	HP: 38÷50	~ 101 cm	11,5 kg
48	66		46	43			
50	68		48	45		senza pedane w/o footrest	
			50	47		~ 75 cm	
				49			

Portata massima: 120 kg. / Max user weight: 120 kg.

Alcune misure sono indicative. / Some measurements are averaged.

Scansiona il QRCODE per info aggiuntive e scheda ordine. / Scan the QRCODE for more information and order form.

Vega. Vega.E.

TELAIO
PIEGHEVOLE
IN ALLUMINIO

ALUMINIUM
FOLDING FRAME

L'evoluzione di una carrozzina superleggera dalla lunga storia, acclamata per la sua solidità, range di regolazione e personalizzazione.

- Doppia crociera in titanio;
- Possibilità di pedane estraibili;
- Due versioni di telaio: VEGA e VEGA.E.

An ultralight wheelchair with a rich legacy, renowned for its durability and extensive adjustability and customization features.

- Double titanium crossbar;
- Option for removable footrests;
- Two frame versions: VEGA e VEGA.E.

Regolazione baricentro
e altezza posteriore.

Adjustable rear height
and centre of gravity.

L'anteriore di VEGA.E
con pedane rimosse.

VEGA.E front frame,
footrest removed.

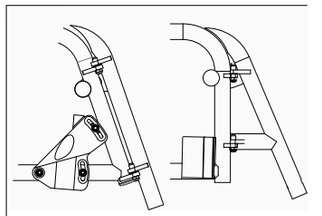

Versione anteriore per
VEGA e VEGA.E.

VEGA and VEGA,E front frames.

L (cm)			P (cm)	HS (cm)	HA / HP (cm)		
34	52	26	34	29	HA: 42÷54	pedana fissa fixed footrest ~ 90	seduta seat 38x38 cm
36	54		36	31			
38	56		38	33			
40	58		40	35			
42	60		42	37			
44	62		44	39	HP: 38÷50	VEGA.E senza pedana w/o footrest ~ 75	12,7 kg
46	64		46	41			
48	66		48	43			
			50	45			
				47			
				49			

Portata massima: 120 kg. / Max user weight: 120 kg.

Alcune misure sono indicative. / Some measurements are averaged.

Scansiona il QRCODE per info aggiuntive e scheda ordine. / Scan the QRCODE for more information and order form.

Althea light.

CARROZZINE LEGGERE.
LIGHTWEIGHT WHEELCHAIRS.

ALTHEA è la leggera di riferimento in quanto a versatilità e personalizzazione.
La linea include moltissime soluzioni a misura di ogni utente rivolte ad affermare autonomia, mobilità e qualità di vita.

ALTHEA stands out as the lightweight wheelchair of choice for its versatility and customization options.
The range offers numerous tailored solutions to enhance independence, mobility, and overall quality of life.

02

Althea.

TELAIO
PIEGHEVOLE
IN ALLUMINIO

ALUMINIUM
FOLDING FRAME

ALTHEA è una carrozzina leggera in alluminio, adattabile e versatile. Una vasta gamma di componenti e accessori completa un telaio con grandi possibilità di regolazione.

- Sedile e telaio allungabili di 2, 4 o 6 cm indipendentemente;
- Doppia crociera;
- Cerniere disassate per facilità di apertura/chiusura;
- Posteriore dritto o curvo;
- Molti modelli di braccioli disponibili (aperti, chiusi, chiusi regolabili in altezza);
- Omologata per il trasporto su veicoli a motore.

ALTHEA is a lightweight and versatile aluminum wheelchair, adaptable to various needs. It offers a broad range of components and accessories to complete a highly adjustable frame.

- Seat and frame extendable by 2, 4, or 6 cm;
- Double crossbar;
- Offset hinges for effortless opening and closing;
- Available with straight or curved rear frames
- Multiple armrest options (open, closed, or height-adjustable closed);
- Certified for use on motor vehicles.

Ruotine per passaggi stretti a leva.

Lever activated narrow passage wheels.

Pedale di sbilanciamento.

Unbalancing pedal.

Ruote da transito 300 mm.

300 mm transit wheels.

L cm			P cm	HS cm	HA / HP cm		
34	53			29		pedane fisse fixed footrests	
36	55			31			
38	57			33		90	
40	59		36	35		pedane estraibili detachable footr.	con seduta in size
42	61		38	37			
44	63		40	39		101	40x40 cm
46	65	32	42	41	HA: 42÷54		
48	67		44	43		senza pedane w/o footrests	15,8 kg
50	69		46	45	HP: 38÷50		
52	71		48	47		75	
54	73		50	49			
56	75			51		P = 40 cm	
60	79			55			
				60			

Portata massima: 150 kg. / Max user weight: 150 kg.

Alcune misure sono indicative. / Some measurements are averaged.

Scansiona il QRCODE per info aggiuntive e scheda ordine. / Scan the QRCODE for more information and order form.

Althea.19.Ribassata.

TELAIO
PIEGHEVOLE
IN ALLUMINIO
RIBASSATO

ALUMINIUM
LOWERED
FOLDING FRAME

ALTHEA.19 permette di ridurre l'altezza della seduta senza diminuire il diametro delle ruote. Il telaio ribassato rende più facile anche la spinta mano/piede.

- Telaio ribassato con altezza ridotta;
- Regolazioni e accessori Althea fra cui: monoguida, tavolo e appoggiagomito emiplegico;
- Omologata per il trasporto su veicoli a motore.

ALTHEA.19 allows for lower seat heights without reducing the wheel diameter. The lowered frame allows the use of the lower extremities for pushing.

- Lowered frame with reduced frame height;
- Compatible with Althea adjustments and accessories, such as: single side drive, hemiplegic tray and armrest;
- Certified for use on motor vehicles.

Monoguida.
Single drive.

Il telaio ribassato permette altezze seduta da terra ridotte.
The lowered frame allows for shorter heights from the ground.

Freni a tamburo.
Drum brakes.

L cm			P cm	HS cm	HA / HP cm		
34	53			29		pedane fisse fixed footrests	
36	55			31			
38	57			33		90	
40	59		36	35		pedane estraibili detachable footr.	con seduta in size
42	61		38	37			
44	63		40	39		101	40x40 cm
46	65	32	42	41	HA: 38÷50		
48	67		44	43		senza pedane w/o footrests	15,8 kg
50	69		46	45	HP: 34÷48		
52	71		48	47		75	
54	73		50	49			
56	75			51		P = 40 cm	
60	79			55			
				60			

Portata massima: 150 kg. / Max user weight: 150 kg.

Alcune misure sono indicative. / Some measurements are averaged.

Scansiona il QRCODE per info aggiuntive e scheda ordine. / Scan the QRCODE for more information and order form.

Althea.Reclinabile.

TELAIO
PIEGHEVOLE
IN ALLUMINIO,
SCHIENALE
RECLINABILE

ALUMINIUM
FOLDING FRAME,
RECLINING
BACKREST

ALTHEA.R è una variante costruita attorno allo schienale reclinabile. La reclinazione fino a 135° è semplice da regolare grazie a due pistoni a gas.

Pedane elevabili, appoggiatesta, spinte swingaway e altre opzioni aumentano la flessibilità e il comfort del modello.

ALTHEA.R is a version built around the reclining backrest. The angle, up to 135°, is easy to adjust thanks to the two gas pistons controlling it.

Elevating footrests, headrests, swing-away supports and other accessories make it comfortable and versatile.

Appoggiatesta avvolgente, attacco Smart.

Form fitting headrest, Smart holder.

Leva di regolazione della reclinazione.

Angle adjustment lever.

Pedane elevabili estraibili.

Detachable elevating footrests.

L cm			P cm	HS cm	HA cm		
34	53					pedane estraibili detachable footr.	
36	55			29		103	con seduta in size
38	57		36	31		senza pedane w/o footrests	40x40 cm
40	59		38	33		83	18 kg
42	61		40	35		P = 40 cm	con braccioli regol. in altezza w/height adjustable armrests
44	63		42	37		con piastra prolunga passo w/ extended wheelplate	
46	65	32	44	39	HA: 42÷54		
48	67		46	41	HP: 38÷50		
50	69		48	43			
52	71		50	45			
54	73			47			
56	75			49			
60	79			51			
				55			
				60			

Portata massima: 120 kg. / Max user weight: 120 kg.

Alcune misure sono indicative. / Some measurements are averaged.

Scansiona il QRCODE per info aggiuntive e scheda ordine. / Scan the QRCODE for more information and order form.

Althea.aMmortizzata.

TELAIO PIEGHEVOLE
IN ALLUMINIO,
SCHIENALE
AMMORTIZZATO

ALUMINIUM FOLDING
FRAME, DAMPENED
BACKREST

L'ammortizzazione di ALTHEA.M permette di assorbire movimenti repentini del tronco e degli arti inferiori senza perdere l'assetto posturale.

Le molle a gas sono disponibili con sei gradi diversi di rigidezza.

Thanks to dampened gas springs, ALTHEA.M follows rapid movements of the trunk and lower limbs without losing the postural asset.

The springs are available in six different grades of resistance.

Barra stabilizzatrice.
Stabilizing bar.

Bracciolo desk chiuso, regolabile in altezza.
Closed desk armrest, height adjustable

Molle a gas disponibili con 6 gradi di rigidezza.
Gas springs in 6 different resistance grades.

Piastra prolunga passo per la massima stabilità.
Extended wheel plate for maximum stability.

Pedana ammortizzata.
Dampened footrest.

L cm			P cm	HS cm	HA / HP cm		
34	53			29		pedane estraibili detachable footr.	
36	55			31		103	
38	57			33		senza pedane w/o footrests	
40	59		36	35		83	
42	61		38	37		P = 40 cm	
44	63		40	39		con piastra prolunga passo w/ extended wheelplate	
46	65	32	42	41	HA: 42÷54		con seduta in size
48	67		44	43	HP: 38÷50		40x40 cm
50	69		46	45			17,1 kg
52	71		48	47			
54	73		50	49			
56	75			51			
60	79			55			
				60			

Portata massima: 120 kg. / Max user weight: 120 kg.

Alcune misure sono indicative. / Some measurements are averaged.

Scansiona il QRCODE per info aggiuntive e scheda ordine. / Scan the QRCODE for more information and order form.

ALTHEA.PLUS & REGOLAZIONI

La versione PLUS include la regolazione in larghezza offrendo la possibilità di assecondare eventuali evoluzioni di crescita o decrescita di un utilizzatore. Sono disponibili vari rage di regolazione.

The PLUS version includes width adjustment, offering the possibility to accommodate any growth or reduction in size of the user. Various adjustment ranges are available.

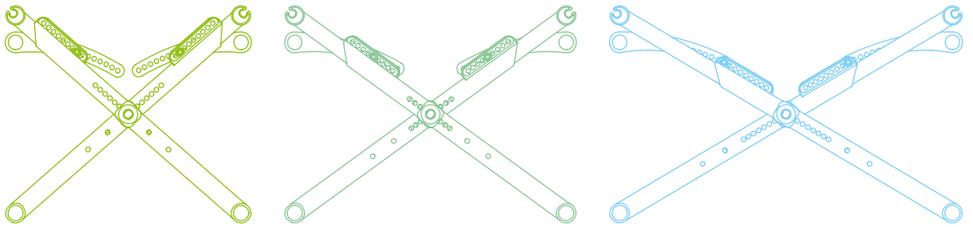

Althea.19. PLUS | Althea.19R. PLUS | Althea.19.M PLUS

RANGE 1	-	28	30	32	34	36	38	-	-	-	-	-	-	-
RANGE 2	P > 36 cm	-	-	-	34	36	38	40	42	44	-	-	-	-
RANGE 3	P > 36 cm	-	-	-	-	-	-	40	42	44	46	48	50	52

Althea PLUS | Althea.R. PLUS | Althea.M. PLUS

RANGE 1	-	34	36	38	40	42	44	46	-	-	-	-	-	-
RANGE 2	P > 36 cm	-	-	38	40	42	44	46	48	50	52	-	-	-
RANGE 3	P > 36 cm	-	-	-	-	-	-	46	48	50	52	54	56	58

Crociera regolabile: selezionare il range di larghezza desiderato in scheda d'ordine.
Adjustable crossbar: the desired width range is selectable in the order form.

Posteriormente è possibile arretrare lo schienale (3) per accogliere eventuali sistemi posturali per il tronco senza perdere profondità; anteriormente è possibile allungare il telaio (2) e/o la seduta (1). Queste tre regolazioni sono completamente indipendenti l'una dall'altra.

The rear can be moved backwards (3) to make space for aftermarket back supports without losing any seat depth; in the front it is possible to extend the frame (2) and/or the seat (1). These three adjustments are completely independent.

Prolunga sedile regolabile.
Adjustable seat length.

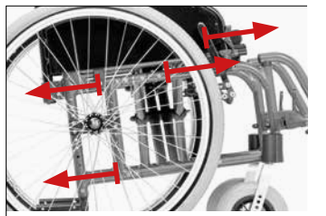

Profondità telaio allungabile in avanti (2) o indietro (3).
Adjustable frame, forwards (2) or backwards (3).

Telo sedile allungabile con velcro.
The seat is adjustable through velcro straps.

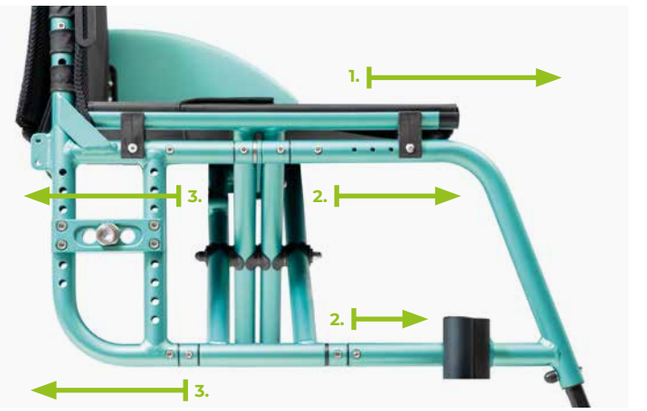

REGOLAZIONI

1. +2 cm | +4 cm | +6 cm
2. +2 cm | +4 cm | +6 cm
3. -2 cm posteriore curvo
   -2 cm curved rear frame

   -2 cm | -4 cm posteriore dritto
   -2 cm | -4 cm straight rear frame

Scansiona il QRCODE per info aggiuntive e scheda ordine. / Scan the QRCODE for more information and order form.

CRASH TESTED

ALTHEA e ALTHEA.19 sono dispositivi certificati per il trasporto in auto.
Speciali adesivi sul telaio segnalano i punti anteriori e posteriori di applicazione per il fissaggio dei ganci o cinghie dei mezzi di trasporto.

ALTHEA and ALTHEA.19 are crash tested and suitable for use during transport.
Special stickers on the frame mark the correct anchor points to connect the wheelchair to the appropriate coupling on the means of transport.

MODELLO MODEL	**CRASH TESTED**	**PORTATA MASSIMA** MAXIMUM LOAD
ALTHEA	**CrashTest fino a 120 kg**	150 kg
ALTHEA.M		120 kg
ALTHEA.R		120 kg
ALTHEA.19	**CrashTest fino a 120 kg**	150 kg
ALTHEA.19M		120 kg
ALTHEA.19R		120 kg

Kid line.

CARROZZINE PER L'ETÀ EVOLUTIVA.
KIDS AND TEENS WHEELCHAIRS.

OFFCARR ha creato una linea di carrozzine pediatriche altamente personalizzabili, facili da regolare e ricche di accessori.
La collezione KID LINE è evoluzione e fantasia per supportare al meglio la crescita e il raggiungimento dell'indipendenza degli utilizzatori più piccoli.

OFFCARR has developed a line of highly customizable pediatric wheelchairs, easy to adjust and offered with many accessories. The KID LINE collection represents innovation and imagination, designed to best support the growth and independence of young users.

03

Ariel.

TELAIO
PIEGHEVOLE
IN ALLUMINIO

ALUMINIUM
FOLDING FRAME

ARIEL è una carrozzina leggera completamente regolabile per soddisfare le esigenze del bambino. Nasce dall'esperienza del progetto ALTHEA mantenendo la possibilità di allungare, fino a 6 cm, il telaio e la seduta. È disponibile un'ampia scelta di configurazioni e colori telaio.

- Pedane fisse o estraibili;
- Braccioli regolabili in altezza, integrati nei salva abiti, di serie;
- Maniglie di spinta regolabili, di serie;
- Un antiribaltamento, di serie.

ARIEL is a lightweight, fully adjustable wheelchair designed to meet the needs of children. It draws on the experience of the ALTHEA project, retaining the ability to extend the frame and seat up to 6 cm. A wide range of configurations and frame colors is available.

- Fixed or removable footrests;
- Height-adjustable armrests, integrated into the side guards, included;
- Height-adjustable push handles included;
- One anti-tip device included.

Disponibile anche in versione PLUS, regolabile in larghezza (pag. 66)

Width adjustable PLUS version available. (page. 66)

Braccioli regolabili
in altezza di serie.

Included height adjustable armrests.

Maniglie per accompagnatore regolabili in altezza di serie.

Included height adjustable pushing handles for assistant.

Antiribaltamento girevole di serie.

Included revolving anti-tip device.

L cm	cm		P cm	HS cm			
34	53						
36	55						
38	57						
40	59		36	29	43		
42	61		38	31	45		
44	63		40	33	47		
46	65	32	42	35	49	HA: 42÷54	pedanefisse 90
48	67		44	37	51	HP: 38÷50	pedane estraibili 101
50	69		46	39	55		
52	71		48	41	60		senza pedane 75
54	73		50				
56	75						
60	79						

seduta
40x40 cm
15,8 kg

Portata massima: 75 kg. / Max user weight: 75 kg.

Alcune misure sono indicative. / Some measurements are averaged.

Children 3000.

TELAIO
PIEGHEVOLE
IN ALLUMINIO

ALUMINIUM
FOLDING FRAME

Carrozzina pediatrica superleggera che permette la regolazione della seduta in profondità per crescere con chi la usa.

- Pedane fisse o regolabili;
- Braccioli regolabili in altezza, integrati nei salva abiti, di serie;
- Maniglie di spinta regolabili, di serie;
- Un antiribaltamento, di serie.

Ultralight pediatric wheelchair that allows seat depth adjustment to grow with the user.

- Fixed or adjustable footplates;
- Height-adjustable armrests, integrated into the side guards, included;
- Height-adjustable push handles included;
- One anti-tip device included.

Disponibile anche in versione PLUS, regolabile in larghezza (pag. 67)

Width adjustable PLUS version available. (page. 67)

Antiribaltamento girevole di serie.
Revolving anti-tip device included.

Predellini regolabili.
Adjustable footplates.

L (cm)			P (cm)	HS (cm)	HP / HA (cm)		
24	53						
36	55						
38	57						
40	59		36	29	43		
42	61		38	31	45		
44	63		40	33	47		
46	65	32	42	35	49	HA: 42÷54	pedane fisse 90
48	67		44	37	51	HP: 38÷50	pedane estraibili 101
50	69		46	39	55		senza pedane 75
52	71		48	41	60		seduta 40x40 cm
54	73		50				15,8 kg
56	75						
60	79						

Portata massima: 75 kg. / Max user weight: 75 kg.

Alcune misure sono indicative. / Some measurements are averaged.

Scansiona il QRCODE per info aggiuntive e scheda ordine. / Scan the QRCODE for more information and order form.

Ariel Plus.

La versione Plus include la regolazione in larghezza della seduta offrendo la possibilità di assecondare la crescita di un bambino. In alcuni casi particolari potrebbe essere consigliata o necessaria la sostituzione di alcuni particolari.

Questa regolazione si aggiunge alla già esistente regolazione in profondità della seduta rendendo questi modelli altamente personalizzabili e adatti a seguire la crescita.

Ariel.PLUS - REGOLAZIONE LARGHEZZA / SEAT WIDTH ADJUSTMENT (cm)

RANGE 1	24	26	28	30	32	-	-
RANGE 2	-	-	28	30	32	34	36

Ariel.PLUS - REGOLAZIONE PROFONDITÀ / SEAT DEPTH ADJUSTMENT (cm)

RANGE 26, 28	+ 2	+ 4	-	max. 32
RANGE 30, 32, 34, 36	+2	+ 4	+ 6	max. 42

Children 3000 Plus.

The Plus version includes seat width adjustment, offering the possibility to accommodate a child's growth.
In specific cases, replacing some components might be recommended or necessary.

This adjustment adds to the existing seat depth adjustment, making these models highly customizable and suitable for following growth.

Children 3000.PLUS - REGOLAZIONE LARGHEZZA / SEAT WIDTH ADJUSTMENT (cm)

RANGE 1	24	26	28	30	32	34	-	-
RANGE 2	-	26	28	30	32	34	36	38

Children 3000.PLUS - REGOLAZIONE PROFONDITÀ / SEAT DEPTH ADJUSTMENT (cm)

RANGE 26, 28	+ 2	+ 4	-	max. 34
RANGE 32, 34, 36, 38	+2	+ 4	+ 6	max. 38

Emerald.

TELAIO
PIEGHEVOLE
IN ALLUMINIO

ALUMINIUM
FOLDING FRAME

Carrozzina superleggera per bambini.
È disponibile un'ampia scelta
di configurazioni e colori telaio.

- Braccioli regolabili in altezza, integrati nei salva abiti, di serie;
- Maniglie di spinta regolabili, di serie;
- Un antiribaltamento, di serie.

Ultralight pediatric wheelchair.
A wide range of configurations
and frame colors is available.

- Height-adjustable armrests, integrated into the side guards, included;
- Height-adjustable push handles included;
- One anti-tip device included.

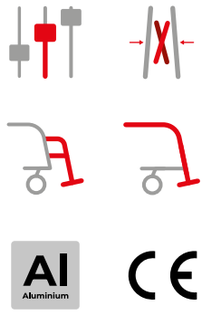

Antiribaltamento
girevole di serie.

Included revolving
anti-tip device.

Braccioli regolabili
in altezza di serie.

Included height adjustable
arms-rests.

Manici di spinta regolabili
in altezza di serie.

Included Height adjustable
pushing handles.

L cm			P cm	HS cm	HP HA cm		
24	53					pedane fisse	
36	55		36	29	43	90	
38	57		38	31	45		
40	59		40	33	47	pedane estraibili	seduta
42	61		42	35	49	101	40x40 cm
44	63		44	37	51		
46	65	32	46	39	55	HA:42÷54	15,8 kg
48	67		48	41	60	HP:38÷50	
50	69		50				
52	71					senza pedane	
54	73					75	
56	75						
60	79						

Portata massima: 75 kg. / Max user weight: 75 kg.

Alcune misure sono indicative. / Some measurements are averaged.

Scansiona il QRCODE per info aggiuntive e scheda ordine. / Scan the QRCODE for more information and order form.

Quasar Kid.

TELAIO FISSO
IN TITANIO

TITANIUM
RIGID FRAME

Carrozzina superleggera a telaio fisso con asse regolabile per ricercare l'assetto più adatto a massimizzare l'indipendenza del bambino. È dotata di schienale abbattibile e ruote ad estrazione rapida per un ingombro minimo durante il trasporto. È disponibile un'ampia scelta di configurazioni e colori telaio.

- Tre forme di telaio anteriore: dritto, abdotto, a Y;
- Salva abiti in fibra di carbonio;
- Maniglie di spinta regolabili, di serie;
- Un antiribaltamento, di serie.

Ultralight rigid frame wheelchair with adjustable axle to find the most suitable setup to maximize the child's independence. It features a foldable backrest and quick-release wheels for minimal footprint during transport. A wide range of configurations and frame colors is available.

- Three front frame shapes: straight, abducted, Y-shaped;
- Carbon fiber side guards;
- Height-adjustable push handles included;
- One anti-tip device included.

Ti Titanium

CE

Antiribaltamento girevole di serie.

Included revolving anti-tip device.

Minimo ingombro per il trasporto.

Take up less space for the transport.

Maniglie per accompagnatore regolabili in altezza di serie.

Included height adjustable pushing handles for assistant.

	1°	4°							
24	41	47	34	A: ~44 B: ~63	26 28 30 32 34 36	25 27 29 31 33 35 37 39 41	HA: 36÷46 HP: 40÷48	~ 68 cm	seduta seat 28x30 cm 8,3 kg con maniglie regolabili
26	43	49	36						
28	45	51	38						
30	47	53	40						
32	49	55	42						
34	51	57	44						
36	53	59	46						

Portata massima: 75 kg. / Max user weight: 75 kg.

Alcune misure sono indicative. / Some measurements are averaged.

Scansiona il QRCODE per info aggiuntive e scheda ordine. / Scan the QRCODE for more information and order form.

Ruby.

TELAIO FISSO
IN ALLUMINIO

ALUMINIUM
RIGID FRAME

Carrozzina superleggera a telaio fisso per bambini con asse regolabile. L'assetto è facile da personalizzare, senza necessità di riconfigurare la posizione di salva abiti e freni.

- Baricentro e assetto seduta regolabili;
- Schienale arretrabile (aumenta la profondità della seduta di 2 o 4 cm);
- Anteriori standard o abdotti, di serie;
- Braccioli regolabili in altezza, di serie;
- Un antiribaltamento, di serie.

Lightweight rigid frame wheelchair for children with an adjustable axle. The setup is simple to personalize, without needing to adjust the side guards or brakes.

- Adjustable centre of gravity and seat positioning;
- Retractable backrest (extends seat depth by 2 or 4 cm);
- Standard or abducted front frame provided;
- Height-adjustable armrests included;
- One revolving anti-tip device included.

Braccioli regolabili in altezza.
Height adjustable armrests.

Minimo ingombro.
Takes up less space.

Anteriore abdotto, suggerito per larghezze < 32 cm.
Abducted frame, suggested for width < 32 cm.

	1°	6°							
24	46	50	41	A: ~38 B: ~78	26 28 30 32 34 36	25 27 29 31 33 35 37 39 41	HA: 36÷46 HP: 40÷48	~ 81 cm	seduta seat 32x32 cm 11,5 kg con maniglie regolabili
26	48	52	43						
28	50	54	45						
30	52	56	47						
32	54	58	49						
34	56	60	51						
36	58	62	53						

Portata massima: 75 kg. / Max user weight: 75 kg.

Alcune misure sono indicative. / Some measurements are averaged.

Scansiona il QRCODE per info aggiuntive e scheda ordine. / Scan the QRCODE for more information and order form.

Seating & Positioning

SISTEMI POSTURALI.
SEAT AND BACK SUPPORTS.

Una carrozzina personalizzata e correttamente configurata è la base di un sistema posturale completo. OFFCARR offre una gamma di sistemi posturali tronco bacino in collaborazione con aziende produttrici specializzate di fama internazionale.

A well set up wheelchair is the foundation of a complete positioning system. OFFCARR offers a range of trunk and pelvic postural systems in collaboration with internationally renowned specialized manufacturers.

Sistemi posturali per il tronco.

POSTURAL BACKRESTS

SAMEKH BY OFFCARR

SAMEKH è la linea di schienali posturali sviluppati e prodotti da OFFCARR per le esigenze degli utilizzatori attivi. L'ascolto di esigenze individuali, lo studio (clinico ed empirico) dell'interazione tra persona, carrozzina, ambiente e la ricerca di linee essenziali convergono in una soluzione efficace, leggera ed elegante.

SAMEKH is the line of postural backrests developed and produced by OFFCARR to meet the needs of active users. Listening to individual requirements, studying (both clinically and empirically) the interaction between the person, the wheelchair, the environment, and the pursuit of essential design all converge into an effective, lightweight and elegant solution.

Scocca.

SHELL.

In **fibra di carbonio** o in **lega di alluminio** è leggera e traspirante grazie agli ampi fori che la caratterizzano e ne definiscono anche l'aspetto.

La **scocca in alluminio**, solitamente nera, può essere richiesta dello stesso colore della carrozzina o di altro colore per dare un ulteriore tocco di personalizzazione.

La **scocca in carbonio**, più leggera e flessibile, disponibile per taglie da 34 a 44 cm, conferisce alla carrozzina un carattere estetico unico.

Il bordo superiore all'indietro evita extra-pressioni localizzate in particolare durante i trasferimenti e nel vestirsi.
Il profilo superiore è sagomato per liberare le scapole, consentire movimenti agili in tutte le direzioni e migliorare l'efficienza del gesto di spinta. Il bordo inferiore si adatta alla sezione lombare grazie al profilo sagomato, liberando i glutei e appoggiandosi alle SIPS per indurre una postura attiva e distribuire le pressioni di appoggio.

Made of **carbon fiber** or **aluminum alloy**, it is lightweight and breathable thanks to the large holes that also define its appearance.

The **aluminum shell**, typically black, can be requested in the same color as the wheelchair or in another color to add a further touch of personalization.

The **carbon shell**, lighter and more flexible, available in sizes from 34 to 44 cm, gives the wheelchair a unique aesthetic character.

The backward-curved top edge prevents localized pressure, particularly during transfers and when dressing.
The upper profile is shaped to free the shoulder blades, allowing for agile movements in all directions and improving the efficiency of pushing motions.
The lower edge adapts to the lumbar section thanks to its contoured profile, freeing the glutes and resting on the PSIS to promote an active posture and distribute pressure evenly.

Attacchi.

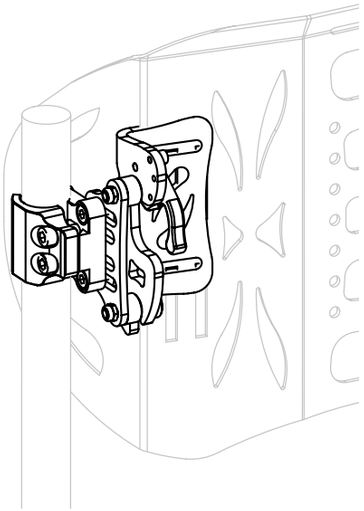

MOUNTING SYSTEM.

Gli **attacchi laterali**, sono progettati per essere poco ingombranti mantenendo un ampio range di regolazione e semplicità d'uso e applicazione. Sono compatibili con carrozzine pieghevoli o fisse con diametro dei tubi da 19 a 28 mm e sono regolabili in altezza, profondità e in inclinazione sia sul piano sagittale che sul piano frontale.

The **lateral mounting systems** are designed to be compact while maintaining a wide range of adjustment and ease of use and application. They are compatible with both folding and rigid wheelchairs with tube diameters ranging from 19 to 28 mm, and they are adjustable in height, depth, and tilt on both the sagittal and frontal planes.

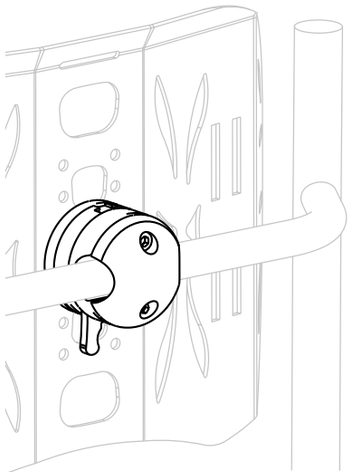

L'**attacco centrale** è specifico per carrozzine a telaio fisso. È elegante, minimale, veloce da inserire e rimuovere. Può essere installato in più punti lungo la scocca per regolare l'altezza. L'inclinazione può essere regolata solo sul piano sagittale ed è vincolata ed eventualmente limitata dalla posizione del punto di attacco sullo schienale della carrozzina.

The **central mounting system** is specific to rigid-frame wheelchairs. It is elegant and minimal, and quick to insert and remove. It can be installed at various points along the shell to adjust the height. The tilt can only be adjusted on the sagittal plane and is constrained or potentially limited by the position of the mounting point on the backrest.

Imbottitura.

COVER AND LAYERS.

I materiali sono stati scelti per massimizzare il controllo del microclima e la traspirazione oltre che a controllare l'immersione e il supporto.
Divisa in tre strati: il primo, il più spesso, è composto da una schiuma a celle aperte per sostenere dinamicamente il tronco; il secondo è un materiale tridimensionale simmetrico, più adatto a distribuire le forze di spinta su tutta la superficie di appoggio.
La fodera, realizzata con un tessuto tecnico traspirante, contiene gli altri strati con la corretta tensione. L'imbottitura è facilmente rimovibile e lavabile.

The materials have been chosen to maximize microclimate control and breathability, as well as to manage immersion and support.
It is divided into three layers: the first and thickest is made of open-cell foam to dynamically support the torso; the second is a three-dimensional symmetric material, better suited to distribute pressure evenly across the entire support surface.
The cover, made of a breathable technical fabric, holds the other layers with the correct tension. The layers are easily removable and washable.

Taglie e Pesi.

SIZES AND WEIGHTS.

SAMEKH è disponibile in larghezze fra 26 e 46 cm, ognuna delle quali propone lunghezze di 16, 24, 30 e 37 cm.
Ogni taglia è disponibile in tre profili:

ATTIVO Al, Carb **profondo 6 cm**
DEEP Al **profondo 9 cm**
EXTRA DEEP Al **profondo 18 cm**

SAMEKH is available in widths ranging from 26 to 46 cm, combined with lengths of 16, 24, 30, and 37 cm.
Each size is available in three profiles:

ACTIVE Al, Carb **6 cm deep**
DEEP Al **9 cm deep**
EXTRA DEEP Al **18 cm deep**

SCOCCA*	Carbonio Alluminio	250 : 600 gr. 500 : 800 gr.
ATTACCHI** MOUNTING SYS.	Laterali Centrale	470 gr. x2 300 gr.
IMBOTTITURA*** COVER		~ 300 gr.

Schienale in carbonio con attacco centrale = 1 kg.
Carbon backrest with central mount = 1 kg

* Cfr. una scocca L36, H30 prof. DEEP pesa 350 g in carbonio e 600 g in alluminio;
** Inclusa viteria e componentistica di installazione;
*** L42 H24, prof. ACTIVE.

* For reference, a shell L36, H30, DEEP profile weighs 350 g in carbon and 600 g in aluminum;
** Includes screws and installation components;
*** L42 H24, ACTIVE profile.

TAGLIA SCHIENALE BACKREST SIZE	**LARGHEZZA CARROZZINA** WHEELCHAIR WIDTH	**LUNGHEZZA** SHELL LENGTH	**PROFILO** DEPTH PROFILE
26 Al	26 - 28	16*	6 9 Al 18 Al
28 Al	28 - 30		
30 Al	30 - 32		
32 Al	32 - 34 - 36	24	
34 Al, Carb	34 - 36 - 38		
36 Al, Carb	36 - 38 - 40		
38 Al, Carb	38 - 30 - 42	30	
40 Al, Carb	40 - 42 - 44		
42 Al, Carb	42 - 44 - 46	37	
44 Al, Carb	44 - 46 - 48		
46 Al	46 - 48 - 50		

Tutte le misure sono in cm.
All measurements are in cm.

* Non disponibile in tutte le combinazioni.
* Not available in all combinations.

Accessori.

ACCESSORIES.

Alcuni accessori ampliano le possibilità di personalizzazione dei sistemi SAMEKH. Gli schienali SAMEKH possono essere equipaggiati con attacco per alloggiare il supporto universale per appoggiatesta orbitali OFFCARR.

Sono disponibili una serie di supporti laterali “swing away” proposti in quattro taglie diverse e regolabili in altezza e inclinazione. La compatibilità tra le misure e gli accessori richiede preventiva valutazione tecnica.

Several accessories expand the customization options of SAMEKH systems. SAMEKH backrests can be equipped with a mount to accommodate the OFFCARR orbital headrests.

A series of “swing away” lateral supports are available in four different sizes, adjustable in height and tilt. Compatibility between sizes and accessories requires technical evaluation and is not always possible.

Appoggiatesta avvolgente.
Form fitting headrest.

Appoggiatesta sagomato.
Shaped foam headrest.

Appoggiatesta con supporti laterali.
Lateral supports headrest.

Spinta swing away.
Swing away lateral support.

Se scelto con una carrozzina OFFCARR, il sistema posturale viene integrato al progetto sin da subito, ottimizzando l’interazione fra il sistema posturale e la carrozzina e assicurando il massimo range di regolazione futura.

When chosen with an OFFCARR wheelchair, the postural system is integrated into the design from the beginning, optimizing the interaction between the postural system and the wheelchair and ensuring the maximum range of future adjustments.

Sistemi posturali per il bacino.

CUSCINI POSTURALI

OFFCARR RIVENDITORE ESCLUSIVO IN L'ITALIA.

Il principio VICAIR si basa su una tecnologia esclusiva che offre al paziente una combinazione unica di **elevata protezione della cute**, tramite la ridistribuzione uniforme delle forze minimizzando i picchi di pressione; di **sostegno**, stabilizzandosi e adattandosi ai cambiamenti posturali del corpo, oltre che essere **user friendly**, pronto all'uso, ultraleggero, resistente e completamente lavabile.

La tecnologia è stata sviluppata in collaborazione con il **Centro di Riabilitazione di Amsterdam** ed è stata premiata con il *Grand Prix del 'Salone delle Invenzioni'* di Ginevra-Svizzera. Vicair sviluppa e produce in Olanda la sua gamma di prodotti e li distribuisce in tutto il mondo.

Linea Vicair 02.

La linea VICAIR 02 affronta problemi di igiene causati dall'incontinenza. La struttura aperta consente ai cuscini di essere facilmente lavati, senza rimuovere le *SmartCells™*. Ideale sia per uso domestico che istituzionale, in situazioni in cui l'incontinenza, il controllo della temperatura e dell'umidità sono importanti.

100% lavabile in lavatrice, a 60° senza rimuovere le *SmartCells™*. **Effetto boxing**, un maggiore volume del cuscino per una migliore immersione ed un avanzato supporto dato dalle *SmartCells™*, facile da regolare mentre il cliente è seduto. **100% traspirante**, grazie alla struttura aperta del tessuto. **Ampia gamma**, disponibili in due altezze, con 145 taglie standard e molte taglie su richiesta, la linea 02 copre un vasto range.

SmartCells.

Ogni sistema Vicair è riempito con centinaia di celle d'aria ***SmartCells™***. Queste celle flessibili sviluppano un basso livello di attrito mentre sono in contatto una con l'altra permettendo costantemente di adattarsi e conformarsi ai contorni del corpo e creando una eccellente distribuzione della pressione di carico. Le celle sono contenute nei diversi settori che caratterizzano il modello, settori posizionati strategicamente per garantire comfort, adattabilità e stabilità, al fine di raggiungere la migliore postura e la massima.

CELLE GARANTITE A VITA!

Per dettagli e misure fare riferimento al catalogo specifico o scansionare il QR CODE.

Active 02.

È un cuscino posturale composto da **4 comparti individuali riempiti di *SmartCell™* nella parte posteriore e da un inserto in schiuma anatomico nella parte anteriore**. Per esigenze specifiche, ciascuno scomparto può essere regolato per:

- chi necessita di correzione o bilanciamento di un bacino asimmetrico;
- chi desidera uno scarico (parziale) dell'area ischiatica e coccigea;
- chi può beneficiare di un supporto laterale aggiuntivo del bacino.

Vector 02.

Cuscino posturale sagomato composto da 9 compartimenti individuali, ognuno progettato per influenzare un'area specifica del bacino. Per esigenze specifiche, ciascuno scomparto può essere regolato per:

- chi necessita di correzione o bilanciamento di un bacino asimmetrico;
- chi desidera uno scarico (parziale) dell'area ischiatica e coccigea;
- chi necessita di correzione o sistemazione per un migliore allineamento delle cosce.

Adjuster 02.

È costituito da **5 compartimenti individuali**, **progettati per modellarsi sotto il peso corporeo**. Per esigenze specifiche, ciascuno scomparto può essere regolato per:

- chi necessita di un aggiustamento per compensare un'obliquità pelvica fissa lieve o grave o per chi vuole correggere un'obliquità pelvica flessibile;
- chi beneficia di sostegno aggiuntivo mirato all'altezza delle cosce.

Centre Relief 02.

È diviso in **5 scomparti separati**, progettati per modellarsi sotto il carico. Ogni **compartimento circolare nella parte posteriore del cuscino è progettato per sostenere un'area specifica del bacino**. Per esigenze specifiche, ciascuno scomparto può essere regolato per:

- chi necessita di uno scarico (parziale) dell'area rettale;
- per chi ha problemi al coccige;
- per chi ha lesioni da pressione profonde localizzate.

Multifunctional 02.

Costituito da 5 scomparti separati allungati, progettati per modellarsi sotto il carico, risultando ideale per carrozzine basculanti.
Lo **spessore di 8 cm** è sufficiente per proteggere la pelle e abbastanza basso da consentire l'uso sotto tavoli, piani di lavoro, scrivanie ecc.

Nel caso di esigenze specifiche, il riempimento di ciascuno dei 5 compartimenti può essere facilmente regolato, consentendo di modificarne la densità.

Pommel Cushion 02.

Caratterizzato da **5 scomparti separati**, **compreso un supporto per l'interno coscia rimovibile**.
Ideale per i soggetti con condizioni di adduzione, in cui le ginocchia o le cosce sono troppo vicine.
Il supporto rimovibile separa delicatamente le ginocchia e/o le cosce alleviando l'area di pressione che normalmente potrebbe causare dolore.
Il supporto può essere rimosso per facilitare i trasferimenti in avanti o la cateterizzazione, mantenendo la funzionalità del cuscino.

Per dettagli e misure fare riferimento al catalogo specifico o scansionare il QR CODE.

Sistemi posturali per il tronco.

VICAIR | OFFCARR

SCHIENALI POSTURALI

OFFCARR RIVENDITORE ESCLUSIVO IN L'ITALIA.

Junior Vector 02.

Composto da **9 scomparti individuali, è progettato per l'uso pediatrico**.
Le *SmartCells™* di dimensioni ridotte, garantiscono la gestione della pressione e il posizionamento nei cuscini più piccoli. Lo spessore di soli 6 cm è eccellente per la protezione della pelle, per sostenere un'area specifica del bacino, conservando la cute e i tessuti sottostanti gli ischiocrurali, il coccige e i trocanteri e il sostegno dei femori. Per esigenze specifiche, i compartimenti possono essere regolati.

Adjuster 12 02.

È costituito da **6 compartimenti individuali per supportare le asimmetrie più estreme, progettato per modellarsi sotto carico, gestendo le obliquità in maniera ottimale**; lo spessore del cuscino assicura un'immersione perfetta.
Ogni scomparto sostiene un'area specifica del bacino, per proteggere la cute e i tessuti sottostanti gli ischiocrurali, il coccige e i trocanteri e dare sostegno ai femori. Il riempimento di ciascun comparto può essere facilmente regolato, consentendo di modificarne la densità.

XXTRA 02.

Progettato in **5 compartimenti individuali, ognuno contenente *SmartCells™* di grandi dimensioni, XXTRA 02 si modella sotto carico, sostenendo un peso fino a 500 kg**.
Ogni scomparto sostiene un'area specifica del bacino, per proteggere la cute e i tessuti sottostanti gli ischiocrurali, il coccige, i trocanteri e dare sostegno ai femori. Il riempimento di ciascun comparto può essere facilmente regolato, consentendo di modificarne la densità.

Anatomic Back.

È un sistema posturale per il tronco regolabile e confortevole, da combinare allo schienale della carrozzina, che consente un posizionamento ottimale e un'ottima distribuzione della pressione.
Pronto all'uso, **si adatta dinamicamente alla forma della schiena consentendo molte regolazioni individuali che possono essere effettuate con l'utente appoggiato allo schienale**.
È adatto a chi ha deformazioni (anche estreme) della colonna vertebrale. Lo schienale anatomico segue le forme anche asimmetriche mantenendo l'utente stabile e protetto.

Multifunctional 02.

L'ottimale ridistribuzione dei carichi, il comfort ed il sostegno al tronco, rendono questo sistema posturale uno schienale perfetto per l'utilizzo in una grande varietà di situazioni.
Può essere usato in carrozzine regolabili in profondità di seduta ed essere facilmente fissato al sostegno tramite velcro.
Si adatta bene ai contorni corporei, può essere successivamente regolato per un posizionamento migliore anche con il paziente appoggiato.
Appoggiatesta disponibile su richiesta.

Per dettagli e misure fare riferimento al catalogo specifico o scansionare il QR CODE.

Linea Liberty Vicair.

La gamma LIBERTY VICAIR punta alla prevenzione e al comfort sia in ambienti clinici che domestici. In questa gamma di cuscini le *SmartCells™* sono contenute in un cuscino di polietilene dove una piccola quantità di silicone ne favorisce il libero movimento per consentire l'adattamento alle curve anatomiche. È presente una valvola automatica che consente l'uscita dell'aria in eccesso al fine di ottimizzare la stabilità. Leggerezza e sensibilità lo rendono simile ad un cuscino a gel fluido.

Liberty.

Cuscino per carrozzina facile da usare e confortevole, progettato **per utenti che necessitano di comfort in combinazione con un livello medio-basso di supporto e prevenzione delle lesioni da pressione**. Il cuscino è pronto per l'uso, è impermeabile e leggero e, grazie ai due scomparti, assicura una distribuzione uniforme della pressione. Queste caratteristiche lo rendono un cuscino ideale in una grande varietà di situazioni. La valvola automatica fa sì che il cuscino si adatti a ogni seduta e a ogni profilo del corpo.

Liberty Profile.

Il cuscino nasce **integrando lo stabilizzatore pelvico al cuscino Liberty: previene ulcere da decubito, è confortevole e facile da usare, non richiede manutenzione particolare, è leggero e impermeabile**. La base semirigida incorporata è sagomata a forma di mezzaluna per accogliere le strutture ossee del bacino e limitare lo scivolamento in avanti. L'elevato comfort nella zona IT-Coccige compensa il medio-basso livello di sostegno, mentre l'impiego di 2 valvole consente un veloce adattamento alla forma del corpo.

Liberty TC.

È un **cuscino da WC che offre comfort e protezione della pelle. È ideale per assicurare protezione in casi che necessitano di una routine di toilette più lunga**.
Il cuscino è facile da installare: è sufficiente fissarlo al sedile della toilette con le cinghie incluse. Con due misure disponibili, LIBERTY TC può essere installato su un'ampia gamma di sedili, e può adattarsi a varie larghezze. Essendo completamente impermeabile, è facile da pulire e disinfettare.

Liberty Back.

Lo schienale VICAIR LIBERTY BACK rende la carrozzina ancora più confortevole.

In combinazione con il *Vicair Strap back* è in grado di accogliere delicatamente le deviazioni anatomiche o posturali.
Facilmente trasportabile, rende possibile chiudere la carrozzina pieghevole senza rimuoverlo. Una soluzione facile per dare supporto e comfort.

QUALITÀ | VICAIR si dedica allo sviluppo e alla produzione di prodotti che migliorano il comfort quotidiano degli utenti in carrozzina e offrono la massima libertà possibile. I prodotti VICAIR sono di altissima qualità, per garantire un risultato affidabile e sicuro. Durante la produzione, tutte le procedure e i processi vengono eseguiti come documentato nel nostro sistema di gestione della qualità, nel quale hanno implementato gli standard ISO applicabili e le normative CE.

GARANZIA | Le VICAIR SmartCells™ di ultima generazione (grigie con stampa del logo nero) hanno un periodo di garanzia a vita.

CERTIFICAZIONI | VICAIR è certificata ISO 13485 e i prodotti soddisfano il regolamento europeo sui dispositivi medici UE MDR 2017/745.

Per dettagli e misure fare riferimento al catalogo specifico o scansionare il QR CODE.

Sistemi posturali per il tronco.

I sistemi posturali per il tronco NXT sono disponibili in varie forme per offrire supporto a livello pelvico, toracico, posteriore o laterale.

La scocca è progettata per assicurare massimo supporto e massima libertà di movimento. Il sistema di montaggio *QuickFit™* è completamente regolabile e compatibile con diversi modelli di carrozzina. Gli inserti di regolazione pelvica offrono ulteriori possibilità di personalizzazione.

SCHIENALI POSTURALI

OFFCARR RIVENDITORE ESCLUSIVO IN L'ITALIA.

Scocca.

1. Speciali feritoie compatibili con vari modelli di appoggiatesta, supporti laterali, cinghie e bretellaggi.
2. Punti d'attacco alternativi permettono di regolare lo schienale ad altezze diverse.
3. Larghezza di montaggio regolabile, adattabile per un range fino a 5 cm (2") oltre la larghezza nominale del sistema posturale.
   Ad esempio, una scocca larga 40 cm si adatta a carrozzine di larghezza 40, 42, 44 o 45 cm.
4. Sagomatura pelvica per posizionamento ottimale del bacino e supporto alle spine iliache postero-superiori SIPS.
5. Lo sgancio rapido ad una sola mano consente di rimuovere lo schienale in maniera facile e veloce.

Tessuto.

L'innovativo tessuto SMART 3D offre incomparabili caratteristiche di comfort e durabilità. Basato su una tecnologia a tre strati, crea un canale aerato mediano che permette la dispersione di temperatura e umidità, proteggendo così il corpo e la pelle dell'utente.

- Morbido e confortevole;
- Antimicrobico;
- Favorisce l'immersione e l'avvolgimento;
- Estrema riduzione delle forze di taglio.

smartx 3D

Aggancio/sgancio rapido con una sola mano. Un aggancio semplice da gestire, rapido e sicuro.

Il tessuto Smart 3D riduce la temperatura superficiale e assicura morbidezza e comfort.

La sagomatura pelvica offre un supporto mirato sulle SIPS e crea lo spazio per accomodare i glutei.

Per dettagli e misure fare riferimento al catalogo specifico o scansionare il QR CODE.

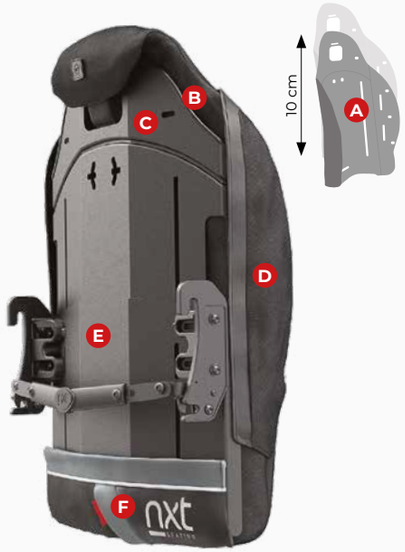

XTend - XTend Low.

SOSTEGNO TORACICO REGOLABILE IN ALTEZZA.

A. La regolazione consente di perfezionare la superficie di appoggio del tronco in altezza e nel profilo laterale della scocca; semplice e rapida, può essere eseguita con l'utente seduto.

B. Il profilo superiore è modellato per le scapole.

C. Sezione superiore regolabile per trovare il supporto toracico-laterale ottimale.

D. XTEND è disponibile con profilo ATTIVO, con profondità di appoggio di 9 cm e in versione DEEP (avvolgente), con profondità di accoglienza da 14 a 18 cm.

E. La scocca è composta da due sezioni realizzate in lega leggera di alluminio.

F. La sezione inferiore, o sezione fissa, alloggia il meccanismo di aggancio e rimozione dalla carrozzina.

Armadillo.

SOSTEGNO IN TRE SEZIONI SEPARATE.

A. Grazie alla sua modularità è facilmente adattabile per assecondare profili complessi della colonna vertebrale.

B. Disponibile anche con tecnologia Vicair. Le *SmartCells™* (celle tetraedriche piene d'aria) si distribuiscono nei comparti per assecondare le forme.

C. Settore centrale per accogliere e ridurre la pressione sui processi spinosi vertebrali.

D. Componenti di aggancio regolabili in larghezza (6 cm) per soddisfare tre taglie di carrozzina.

E. La sezione inferiore è regolabile per ottenere un idoneo supporto pelvico focalizzato sulle Spine Iliache Postero Superiori.

Classic.

SOSTEGNO PELVICO

A. Il profilo superiore è modellato per liberare le scapole.

B. Scocca leggera in alluminio.

C. La profondità del profilo assiciura stabilità pelvica a utenti con un buon controllo del tronco.

D. Classic è disponibile con profilo Standard o DEEP. La maggior profondità del profilo DEEP è regolabile da 14 a 18 cm per poter essere più accogliente e offrire più possibilità di posizionamento.

Optima.

SOSTEGNO TORACICO.

A. Il profilo superiore è modellato per liberare le scapole.

B. OPTIMA è disponibile con profilo STANDARD o DEEP. La maggior profondità del profilo DEEP è regolabile da 14 a 18 cm per poter essere più accogliente e offrire più possibilità di posizionamento.

C. Le ali in posizione più alta assicurano stabilità toracica, senza compromettere il sostegno pelvico.

D. Scocca leggera in alluminio.

Per dettagli e misure fare riferimento al catalogo specifico o scansionare il QR CODE.

üFIT - üFIT II.

SOSTEGNO PELVICO O TORACICO PERSONALIZZABILE.

A. I cubi *üCube™* di schiuma permettono di personalizzare il sostegno con facilità. É anche possibile tagliarli per arrivare esattamente al sostegno desiderato.

B. L'inserto centrale e la doppia cerniera permettono facile accesso agli *üCube™*.

C. Profili laterali morbidi per maggior stabilità e contenimento.

D. Scocca leggera in alluminio.

E. üFIT e üFIT II sono disponibili con profilo STANDARD o DEEP.
La maggior profondità del profilo DEEP è regolabile da 20 a 22 cm per poter essere più accogliente e offrire ancora più possibilità di regolazione e posizionamento.

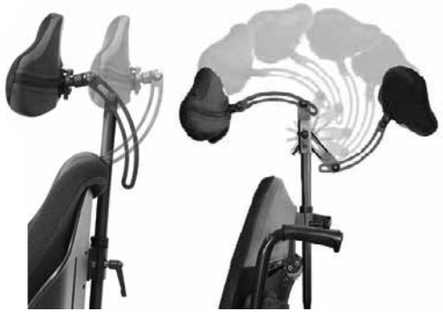

Accessori.

La linea di sistemi posturali per il tronco NXT include anche un supporto per il capo che si collega direttamente alla scocca di tutti gli schienali della gamma. Il supporto universale è regolabile e orientabile nelle tre dimensioni e sono disponibili tre diversi tipi di sostegno per il capo.

Sostegno sagomato

Sostegno grande 36 x 13

Sostegno piccolo 25 x 13

Per dettagli e misure fare riferimento al catalogo specifico o scansionare il QR CODE.

Free time.

CARROZZINE E AUSILI PER IL TEMPO LIBERO.
FREETIME AIDS AND WHEELCHAIRS.

Oltre alla quotidianità e allo sport, l'ambito ricreativo è un aspetto molto importante nella vita e nella riabilitazione. I viaggi, le vacanze e le gite presentano altri tipi di sfide e OFFCARR ha cercato di trovare soluzioni per rendere queste importanti attività più accessibili.

Alongside daily activities and sports, free time is a vital part of life and rehabilitation. Travel, holidays and excursions present different challenges, and OFFCARR has strived to develop solutions that make these important experiences more accessible.

K-Bike. Easytrekking.

AUSILIO
ALL TERRAIN

ALL TERRAIN
AID

Al riparo dalla vita frenetica di ogni giorno, le avventure accessibili nel verde sono ciò per cui sono state progettate e create K-BIKE ed EASYTREKKING.
K-BIKE consente di provare l'emozione di una passeggiata in montagna o l'adrenalina di una corsa competitiva. La doppia ruota e le forcelle ammortizzate permettono di affrontare in maniera confortevole anche sentieri sconnessi.

Away from the hectic pace of everyday life, accessible adventures in nature are what K-BIKE and EASYTREKKING were designed and created for.
K-BIKE allows you to experience the thrill of a mountain walk or the adrenaline of a competitive race. The dual wheels and shock-absorbing forks make it comfortable even on rough trails.

K-BIKE

EASYTREKKING

Con EASYTREKKING i bambini possono essere accompagnati sui sentieri e godere di escursioni naturalistiche e di panorami mozzafiato.

With EASYTREKKING, children can be accompanied on trails and to enjoy nature hikes and breathtaking views.

Adatto per bambini, fino ad un peso massimo di 40 kg.
Designed for children up to 40 kg.

Cavalletti di posizionamento.
Parking stands.

Forcella ammortizzata e freno di servizio.
Fork with shock absorber and service brake.

Adatto per adulti, fino ad un peso massimo di 90 kg.
Designed for adults up to 90 kg.

Completamente smontabile.
Takes up less space.

Forcella ammortizzata e freno di servizio.
Fork with shock absorber and service brake.

Scansiona il QRCODE per info aggiuntive e scheda ordine. / Scan the QRCODE for more information and order form.

Solemare.

CARROZZINA
DA SPIAGGIA
PIEGHEVOLE
IN ALLUMINIO

ALUMINIUM
FOLDING
BEACH
WHEELCHAIR

Sedia da spiaggia a due, tre o quattro ruote ideale per lo spostamento sulla sabbia e per il bagno in mare con l'aiuto di un accompagnatore. Il telaio pieghevole è facile da trasportare e riporre quando non usato. A scelta sono disponibili ruote Mountain bike accoppiate o Sand&Street.

Beach chair with two, three, or four wheels. Ideal for moving on sand or going in the water with the help of an assistant. The folding frame is easy to transport and store when not in use.
Double Mountain Bike wheels or Sand&Street wheels are available as options.

SOLEMARE 2

SOLEMARE 3

SOLEMARE 4

Piedino regolabile
(SOLEMARE 3).

Adjustable support
(SOLEMARE 3).

Ruote Sand&Street e
ruote Mountain Bike appaiate.

Sand&Street wheels and
twin Mountain Bike wheels.

Minimo ingombro.

Takes up less space.

SOLEMARE 2-3-4

- Seduta universale da 42 cm;
- Ruote posteriori da 24" a scelta tra Sand&Street e MTB accoppiate;
- Ruotina anteriore da 300 mm (SOLEMARE 3);
- Le ruote anteriori non sono piroettanti.

SOLEMARE 2-3-4

- 42 cm universal seat;
- Choice of 24" rear wheels: Sand&Street or double MTB;
- 300 mm front wheel (SOLEMARE 3);
- Front wheels are not swiveling.

INFO SOLEMARE 2

46 cm	42 cm	40 cm	13,5 kg.	H = 93 cm L = 88 cm	82 cm	23 cm 41 cm

Scansiona il QRCODE per info aggiuntive e scheda ordine. / Scan the QRCODE for more information and order form.

Sand&Sea.

CARROZZINA
DA SPIAGGIA FISSA
IN ALLUMINIO

ALUMINIUM
RIGID BEACH
WHEELCHAIR

Una carrozzina da spiaggia con braccioli estraibili per facilitare i trasferimenti; il telaio rigido aumenta la sensazione di stabilità e facilita la spinta da parte dell'accompagnatore.
È completamente smontabile e facile da trasportare. SAND&SEA può avere diverse configurazioni: le ruote posteriori possono essere Mountain Bike appaiate o Sand&Street.
La ruota anteriori non è piroettante.

A beach wheelchair with removable armrests to facilitate transfers; the rigid frame increases the feeling of stability and makes it easier for the companion to push. It is fully disassemblable and easy to transport. SAND&SEA can have various widths and double Mountain Bike or Sand&Street rear wheels.
The front wheel is not swiveling.

RUOTE SAND & STREET
Speciali ruote combinate in gomma e alluminio per spostarsi autonomamente su superfici lisce e ridurre lo sforzo di spinta sulla sabbia ed in acqua.
Permettono di non galleggiare in acqua durante il bagno.

RUOTE MOUNTAIN BIKE APPAIATE
Studiate per ridurre lo sforzo dell'accompagnatore sulla sabbia.

SAND & STREET WHEELS
Special wheels made using rubber and aluminium, ideal for getting around and cutting the pushing effort on sand and water.
Allow not float in water while bathing.

TWIN MOUNTAIN BIKE WHEEL
Developed for moving on the sand and cutting down the effort for the assistant.

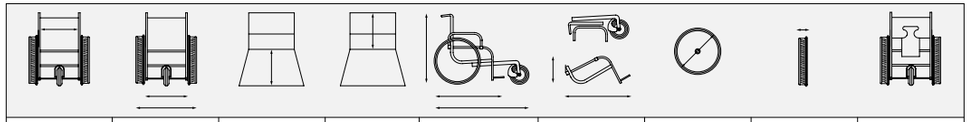

40 44 46	46-50 cm 74-78 cm	40 cm	40 cm	H = 87 cm L = 93-136 cm	H = 38 cm L = 82 cm	24" 60 cm	12 cm	16,5 kg

Scansiona il QRCODE per info aggiuntive e scheda ordine. / Scan the QRCODE for more information and order form.

Hippocampe.

OFF CARR RIVENDITORE
ESCLUSIVO PER L'ITALIA.

Un nome, tre versioni per tre diverse attività nel tempo libero: dal mare alla montagna passando per la piscina.

HIPPOCAMPE DA SPIAGGIA
perfetto per le giornate al mare ma adatto anche per le giornate sulla neve grazie al kit sci opzionale.

HIPPOCAMPE DA PISCINA
studiato per gli ambienti di piscine e terme.

HIPPOCAMPE DA MARATONA
completo di maniglione tecnico, borraccia e portaborraccia, ruote Marathon da 24'', copriraggi e bretellaggio.

HIPPOCAMPE
DA SPIAGGIA

HIPPOCAMPE
MARATONA

Minimo ingombro - Peso 14 kg.

OPTIONAL

- Schienale regolabile;
- Poggiatesta;
- Braccioli;
- Maniglione di spinta rimovibile;
- Cintura di sicurezza;
- Sacca per il trasporto;
- Borsa portaoggetti posteriore;
- Ruote Balloon (spiaggia);
- Kit sci per la neve.

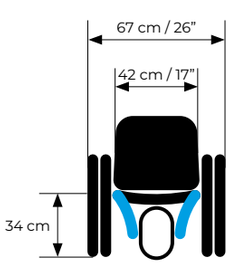

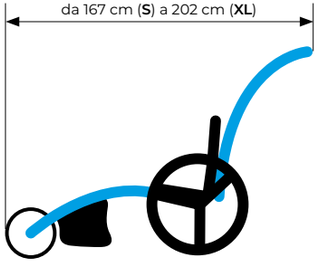

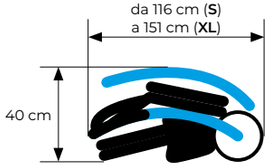

	TAGLIA **S**	TAGLIA **M**	TAGLIA **L**	TAGLIA **XL**
ALTEZZA UTILIZZATORE	fino a 140 cm	da 140 a 165 cm	da 165 a 185 cm	da 185 cm

Scansiona il QRCODE per info aggiuntive e scheda ordine. / Scan the QRCODE for more information and order form.

Duetto.

OFF CARR RIVENDITORE
ESCLUSIVO PER L'ITALIA.

DUETTO unisce una bicicletta ad una carrozzina e consente al disabile seduto anteriormente di vivere da protagonista le emozioni di un'escursione ed all'accompagnatore di non porsi più limiti nella scelta dei percorsi. È disponibile nella versione a 8 rapporti manuale o 7 rapporti servoassistita.

DUETTO	Lunghezza	235 cm (con pedana)
	Larghezza	65 cm
	Ruote	26"
	Peso	41 kg
CARROZZINA	Larghezza sedile	45 cm (riducibile con imbott.)
	Profondità sedile	40 cm
	Altezza schienale	55 cm
BICI	Lunghezza	131 cm
	Distanza sella-pedali	78/93 cm
	Portata massima	180 kg

Scansiona il QRCODE per info aggiuntive e scheda ordine. / Scan the QRCODE for more information and order form.

Easybike.

UNICICLO
UNICYCLE

Uniciclo da applicare ad una qualsiasi carrozzina per trasformarla in un simpatico mezzo per passeggiare e divertirsi nel tempo libero. Facile da gestire nelle regolazioni e nell'uso, ha dimensioni ridotte per facilitare il trasporto in auto. È disponibile in varie versioni (8CR, 8F, 27 e KID) e a richiesta può essere fornita configurata per tetraplegici.

A unicycle which can be fitted to any wheelchair transforming it into a fun way to move around and have fun in one's free time. It is easy to use and adjust. It is small to help car transport. It is available in various versions (8CR, 8F, 27 and KID) and, upon request, it can be set up for quadriplegic users.

EASYBIKE 8CR
Cambio sul mozzo a 8 rapporti interni e freno a contropedale.
**Disponibile anche da bambino.*

EASYBIKE 8F
Cambio sul mozzo a 8 rapporti interni con freno a leva.
**Disponibile anche da bambino.*

EASYBIKE 27
Cambio a 27 rapporti esterni e doppio freno con comando sulle manopole.

EASYBIKE 8CR
8 gear hub shift with coaster brake.
**Available also for kids.*

EASYBIKE 8F
8 gear hub shift with lever brake.
**Available also for kids.*

EASYBIKE 27
27 gear shift and twin brake with controls on handles.

Impugnatura per tetraplegici (optional).
Handle for quadriplegic user (optional).

Costa.

HANDBIKE
IN ALLUMINIO

ALUMINIUM
HANDBIKE

L'handbike COSTA è una bicicletta a tre ruote, leggera e versatile, con un cambio a 27 o 8 rapporti adatti a qualsiasi percorso ciclabile. È l'ausilio ideale per praticare ciclismo nel tempo libero. La seduta alta, con gambe a 90°, la rende unica per rapidità e facilità di trasferimento e la molteplicità delle regolazioni soddisfa ogni esigenza dell'utente.

COSTA lightweight and versatile 3-wheel handbike, equipped with a 27 or 8 gear shift suitable for all cycling paths. A device suitable for cycling in the free time. The high seat and the 90° leg position make the bike unique for speed and ease of transfers and the wide range of adjustments satisfies every user needs.

CARATTERISTICHE

- Telaio in alluminio;
- Ruote da 26";
- Sedile e schienale regolabili in altezza, inclinazione e profondità;
- Pedana regolabile in più posizioni;
- Campanatura ruote posteriori 12° o 6°;
- Comandi dei freni e del cambio sulle manopole di spinta;
- Doppio freno anteriore di servizio;
- Freno di stazionamento;
- Tela schienale tensionabile;
- Fascia reggi gambe e cinturino fermapiedi;
- Paraurti posteriore estraibile (optional);
- Ciclocomputer senza filo (optional);
- Peso: 16 kg (in assetto standard).

COSTA 8CR
Cambio sul mozzo a 8 rapporti interni e freno contropedale.

COSTA 8F
Cambio nel mozzo a 8 rapporti interni con freno a leva.

COSTA 27
Gruppo cambio Shimano XT a 27 rapporti con guarnitura a 3 corone da 22-32-44 denti, abbinata ad una cassetta a 9 pignoni: serie 11-12-14-16-18-21 -24-28-32.

FEATURES

- Aluminium frame;
- 26" wheels;
- Height, tilt and depth adjustable seat and backrest;
- Footrest adjustable in multiple positions;
- Rear wheel camber 12° or 6°;
- Brake and gear controls directly on the push handles;
- Dual front brake;
- Parking brake;
- Tension-adjustable backrest;
- Leg support strap and foot strap;
- Removable rear bumper (option);
- Wireless cycle computer (option);
- Weight: 16 kg (in standard setup).

COSTA 8CR
8 in-hub gears and coaster brake.

COSTA 8F
8-speed hub with hand brake

COSTA 27
Shimano XT 27-speed group with triple chainrings (22-32-44 teeth) combined with a 9-sprocket cassette: 11-12-14-16-18-21-24-28-32.

Scansiona il QRCODE per info aggiuntive e scheda ordine. / Scan the QRCODE for more information and order form.

Easywheel.

UNICICLO
IN ALLUMINIO

ALUMINIUM
UNICYCLE

EASYWHEEL è la “terza ruota” da applicare anteriormente alle carrozzine da passeggio per muoversi con facilità su terreni sconnessi, sterrati e pavé. Realizzato in alluminio, è dotato di due pinze con braccetti regolabili per adattarsi facilmente a qualsiasi carrozzina con pedane non estraibili e di qualsiasi larghezza.

EASYWHEEL is the ‘third wheel’ to be added to the front of manual wheelchairs, allowing easy movement over uneven, dirt, and cobblestone surfaces. Made of aluminum, it features two clamps with adjustable arms, making it adaptable to any wheelchair with non-removable footrests, regardless of width.

Adatto a tutti i viaggi EASYWHEEL è leggero e pieghevole, un alleato instancabile per esplorare il mondo.
Quando EASYWHEEL viene applicato alla carrozzina, l’anteriore si alza, diventando un ausilio a tre ruote dall’impronta più lunga e stabile.

Suitable for all journeys, EASYWHEEL is lightweight and foldable, a tireless companion for exploring the world.
When EASYWHEEL is attached to the wheelchair, the front lifts, transforming it into a longer and more stable three-wheeled device.

CARATTERISTICHE

- Ruota anteriore piroettante da 12”, completa di copertura mountain-bike.
- Pinze con braccetti regolabili in inclinazione e larghezza.
- Due lunghezze disponibili.

FEATURES

- 12” front castor equipped with mountain-bike tyre.
- Tilt and width adjustable fixing arms.
- Two different lengths available.

Scansiona il QRCODE per info aggiuntive e scheda ordine. / Scan the QRCODE for more information and order form.

Petra.

BY CONNIEHANSEN

OFF CARR RIVENDITORE
ESCLUSIVO PER L'ITALIA.

Il RaceRunner PETRA, stabile e scorrevole, offre libertà di movimento e indipendenza a bambini, adolescenti e adulti con mobilità ed equilibrio limitati.
Dà loro la possibilità di sperimentare, in maniera facilitata e divertente, la camminata e la corsa, consentendo di acquisire, un po' alla volta, nuove competenze motorie in maniera entusiasmante e innovativa.

Questi fattori incentivano lo sviluppo di diverse aree cerebrali e rinforzano la rete neuronale oltre a tutti i benefici dell'attività motoria.
Il RaceRunning ha anche grandi benefici psicologici: l'alzarsi in piedi cambia il punto di vista e spesso genera un'autonomia nuova e una voglia di esplorare lo spazio.

Telaio lungo a tre ruote per garantire stabilità e lasciare spazio per il movimento completo.

Ampia gamma di personalizzazioni e sostegni che assicurano comfort, stabilità e libertà di movimento permettendo di seguire il processo di crescita e di miglioramento delle competenze.

Lo **stabilizzatore dello sterzo** e le **opzioni per il manubrio** assicurano un'ottima adattabilità e manovrabilità, personalizzabili in base alle capacità individuali.

L'**apertura posteriore del telaio** e la sella facilmente rimovibile facilitano i trasferimenti anche dalla carrozzina.

Le **numerose taglie** permettono a ognuno di trovare la soluzione più adatta e di seguirne la crescita.

La **possibilità di caricare gli arti inferiori** in diverse modalità - lentamente, velocemente, parzialmente o completamente - genera un'ampia varietà di stimoli senso-motori.

L'**azione di carico** favorisce il miglioramento dello sviluppo della massa ossea e della muscolatura, fattori che favoriscono il controllo del tronco, il rinforzo della postura eretta e della deambulazione.

L'**indipendenza nel movimento** incentiva lo sviluppo dell'orientamento e delle capacità di navigazione.

Supporto toracico PUR disponibile in 3 taglie.

Sella Viscount con supporto regolabile.

Manubrio con supporti personalizzati.

Supporto toracico con cinghia.

TAGLIA (cm e kg)	-1 BABY	0 MINI	1 X-SMALL	2 SMALL	3 MEDIUM	4 LARGE	5 X-LARGE
Altezza max utente	90	110	140	140	160	185	193
Peso max utente	25	30	50	50	65	80	90
Altezza sella	24-32	38-53	45-60	50-66	60-75	70-85	80-95
Supporto tronco	36-56	50-75	56-82	63-88	75-102	85-111	95-125
Manubrio	40-50	50-60	60-70	65-75	70-85	80-95	100-120
Altezza totale	107	118	128	144	156	168	184
Larghezza totale	67	71	73	75	78	82	85
Peso	9	11	14	14	15	17	18
Ruota anteriore	30 & PUR	18" x 1 ¼" (357-36)	18" x 1 ¼" (357)	28-451	28-451	28-451	28-540
Ruote posteriori	30 & PUR	20"x1 1/8 28-451	20"x1 1/8 28-451	23-662	23-662	23-662	23-662

Speed Comp CC.

ALOIS PRASCHBERGER
Rolltechnik & Sport GmbH

OFF CARR RIVENDITORE
ESCLUSIVO PER L'ITALIA.

SPEEDBIKE COMP CC è una bicicletta senza paragoni per affrontare qualsiasi terreno, un modo per saziare il bisogno di avventura ed esplorare nuovi orizzonti.
Una mountainbike per divertirsi e per conquistare la libertà oltre ogni limite.

Caratteristiche tecniche
- Servoassistenza di varie potenze;
- Telaio ammortizzato;
- Vari cambi Shimano disponibili;
- Ruote da 26" o 27,5"
- Freni a disco o a pattino;
- Posizione e inclinazione schienale regolabili;
- Schienale e sedile imbottiti, o sagomati in fibra di carbonio.

DI SERIE
- Copricatena sulle corone e per le gambe;
- Stabilizzatore di sterzata;
- Computer, campanello, borraccia, bandierina.

ACCESSORI
- Freni a disco idraulici sulle ruote posteriori;
- Vari tipi di motore elettrico;
- Ammortizzazione del telaio posteriore;
- Copricatena in tinta telaio.

INFO		
	Lunghezza	~ 220 cm
	Larghezza	~ 60 cm
	Ruote	26" o 27.5"
	Peso	~ 20 kg. (no elettric.)

Struttura stabile e robusta.

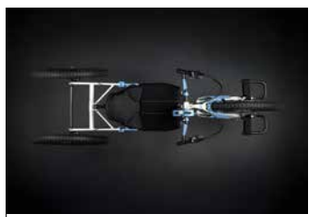

Seduta imbottita o in carbonio sagomata.

Telaio ammortizzato.

Sport line.

CARROZZINE PER LO SPORT.
SPORTS WHEELCHAIRS.

La storia di OFFCARR è legata a doppio filo alla storia dello sport paralimpico. L'innovazione spesso nasce proprio dalle carrozzine sportive, da soluzioni create in collaborazione con gli atleti per soddisfare necessità precise che possono fare la differenza nelle competizioni. OFFCARR offre una gamma completa di carrozzine sportive: dai modelli regolabili, perfetti per chi si avvicina allo sport, ai modelli completamente saldati costruiti intorno alle necessità degli atleti professionisti.

The history of OFFCARR is closely intertwined with the history of Paralympic sports. Innovation often originates from sports wheelchairs, with solutions developed in collaboration with athletes to address specific needs that can make all the difference in competitions. OFFCARR offers a full range of sports wheelchairs: from adjustable models, ideal for beginners, to fully welded models tailored to the specific needs of professional athletes.

Quasar Ballo.

CARROZZINA
DA BALLO
IN TITANIO

TITANIUM
DANCING
WHEELCHAIR

Carrozzina da ballo scintillante, perfetta sia per il divertimento che per la competizione. Dettagli ed equilibri studiati sull'atleta permettono la creazione di ausili interamente personalizzati, strumenti perfetti per dar vita a performance straordinarie.

- Campanatura ruote personalizzata;
- Antiribaltamento speciale – disponibile anche con pedanina in carbonio per partner (optional).

A sparkling dance wheelchair, perfect for having fun and for dancing competitions. Meticulously tailored details and finely tuned equilibriums enable the creation of completely custom devices that contribute to unforgettable performances.

- Personalized wheel camber;
- Special anti-tip feature – also available with an optional carbon footrest for the partner.

Schienale fisso o abbattibile.
Rigid or folding down backrest.

Antiribaltamento regolabile.
Adjustable anti-tip device

Ruotine anteriori con luci.
Front castors with lights.

Scansiona il QRCODE per info aggiuntive e scheda ordine. / Scan the QRCODE for more information and order form.

Zodiac Scherma.

CARROZZINA
DA SCHERMA
IN ALLUMINIO

ALUMINIUM
FENCING
WHEELCHAIR

Una carrozzina a telaio rigido per la pratica della scherma a tutti i livelli. Ideale per atleti che si affacciano a questo sport, è realizzata su misura per soddisfare anche le necessità dei professionisti più esigenti.

- Schienale con inserto rigido piatto o accogliente;
- Possibilità di avere lo schienale asimmetrico;
- Possibilità di configurazione ambidestra con spondine (e maniglione) intercambiabili.

A rigid-frame wheelchair designed for fencing at all levels. Ready for athletes just starting out in the sport or entirely bespoke to meet the needs of even the most demanding professionals.

- Flat or contoured rigid backrest insert;
- Option for an asymmetrical backrest;
- Ambidextrous configuration available with interchangeable side guards (and push bar).

Maniglione regolabile in altezza, con profondità a scelta.

Height adjustable handlebar, selectable depth.

Spondina trasparente sul lato non armato.

Transparent armed side clothes guard.

Scansiona il QRCODE per info aggiuntive e scheda ordine. / Scan the QRCODE for more information and order form.

Wind.

CARROZZINA
DA BASKET
IN TITANIO
O ALLUMINIO

TITANIUM
OR ALUMINIUM
BASKETBALL
WHEELCHAIR

Carrozzina da basket compatta. Il telaio in lega di alluminio o titanio è studiato e realizzato su misura, per ottenere la massima agilità e sensibilità ai cambi di direzione, e massimizzare i gesti atletici.

- Ruote da 24”, 25”, 26” o 28” con corrimano in titanio e campanatura personalizzata;
- Ruotine anteriori e antiribaltamento diam. 72 mm;
- Pedana regolabile in altezza e profondità, disponibile in vari modelli;
- Varie forme di anteriore, telaio, sedile e spondina.

Compact basketball wheelchair. The aluminum or titanium frame is custom-designed and built to ensure maximum agility and responsiveness to changes in direction, optimizing athletic movements.

- 24”, 25”, 26” or 28” wheels with titanium handrims and customized camber;
- 72 mm front and anti-tip wheels;
- Height and depth-adjustable footrest available in various models;
- Various frame, seat, and side guard shapes.

Schienale regolabile in altezza con tela regolabile e imbottita.

Height ajdustable backrest with tension-adjustable upholstery.

Antiribaltamento singolo o doppio.

Single or double anti-tip wheel.

Sedile rigido o in tessuto con cuscino 75 shore, varie altezze.

Rigid or upholstered seat surface; 75 shore cushion, various heights.

Cinghia cosce con fibbia.

Leg keeper belt with buckle.

Selezione di cinghie PelviLoc.

Various PelviLoc models available.

Assist.

CARROZZINA
DA BASKET
IN TITANIO
O ALLUMINIO

TITANIUM
OR ALUMINIUM
BASKETBALL
WHEELCHAIR

Carrozzina da basket in alluminio o titanio; consente la regolazione dell'asse delle ruote posteriori per aiutare l'atleta a trovare il giusto baricentro. Estremamente agile e sensibile ai cambi di direzione, è particolarmente indicata per atleti all'inizio della loro carriera. Disponibile anche per i giovanissimi del minibasket.

Basketball wheelchair in aluminum or titanium; allows for the adjustment of the rear wheel axle to help the athlete find the right center of gravity. Extremely agile and responsive to changes in direction, it is particularly suited for athletes at the start of their careers. Available for young minibasketball athletes.

- Telaio in alluminio o titanio;
- Possibilità di spostamento asse in continuo per ricercare il giusto baricentro dell'atleta sulla carrozzina;
- Tela schienale regolabile ed imbottita;
- Schienale regolabile in altezza;
- Ruote grandi da 24", 25", 26" o 28" ad estrazione rapida, con corrimano in titanio;
- Ruotine anteriori diam. 72 mm;
- Pedana regolabile in altezza e profondità;
- Antiribaltamento doppio o singolo;
- Campanatura ruote grandi 16° o 18°.

- Aluminium or titanium frame;
- Continuous adjustable axle to find the right balance of the athlete;
- Padded and adjustable back-rest upholstery;
- Height adjustable back-rest;
- 24", 25", 26" or 28" quick-release rear wheels with titanium pushrims;
- 72 mm front castors;
- Height and depth adjustable foot-rest;
- Single or twin anti-tip device;
- Rear wheel camber: 16° or 18°.

Scansiona il QRCODE per info aggiuntive e scheda ordine. / Scan the QRCODE for more information and order form.

Alley Hoop.

CARROZZINA
DA BASKET
REGOLABILE
IN ALLUMINIO

AJUSTABLE
ALUMINIUM
BASKETBALL
WHEELCHAIR

ALLEY HOOP è stata progettata per soddisfare le esigenze di grandi e piccoli che iniziano l'attività del basket. Le regolazioni estese aiutano a provare e ricercare il proprio setup ideale. Disponibile anche per i giovanissimi che giocano a minibasket.

ALLEY HOOP is designed to meet the needs of both adults and children starting out in basketball. The full range of adjustments helps find and experiment with the ideal setup. Also available for young athletes who play minibasketball.

- Telaio in alluminio;
- Regolazione del centro di gravità;
- Regolazione altezza posteriore del sedile;
- Regolazione altezza anteriore del sedile;
- Tela schienale regolabile ed imbottita;
- Schienale regolabile in altezza ed inclinazione;
- Ruote grandi da 24", 25", 26" o 28" ad estrazione rapida, con corrimano in titanio;
- Ruotine anteriori diam. 72 mm;
- Pedana regolabile in altezza e profondità;
- Antiribaltamento doppio o singolo;
- Campanatura ruote grandi 16° o 18°.

- Aluminium frame;
- Adjustable COG;
- Rear seat height adjustement;
- Front seat height adjustement;
- Padded and adjustable back-rest upholstery;
- Height and tilt adjustable backrest;
- 24", 25", 26" or 28" quick-release rear wheels with titanium pushrims;
- 72 mm front castors;
- Height and depth adjustable foot-rest;
- Single or twin anti-tip device;
- Rear wheel camber: 16° or 18°.

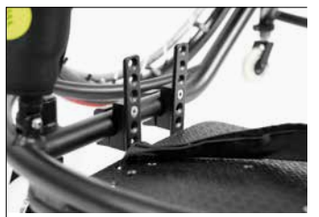

Pedana regolabile in posizione e inclinazione.

Height and angle adjustable footplate.

Altezze sedile e COG regolabili

Adjustable seat heights and COG.

Schienale tensionabile regolabile.

Tension adjustable backrest.

Scansiona il QRCODE per info aggiuntive e scheda ordine. / Scan the QRCODE for more information and order form.

Ace.

CARROZZINA
PER SPORT
DA RACCHETTA
IN TITANIO

TITANIUM
RACKET SPORTS
WHEELCHAIR

Costruita interamente su misura in titanio, ACE è leggera, agile e scattante; la regina dei campi da gioco internazionali dal carattere vincente. Può essere personalizzata per altri sport da racchetta come il badminton e il padel.

Custom-built entirely in titanium, ACE is lightweight, agile, and fast; the queen of international courts with a winning spirit. It can be customized for other racket sports like badminton and padel.

- Telaio su misura in titanio;
- Tela schienale tensionabile e imbottita;
- Ruote posteriori da 24”, 25” o 26”,
- Campanatura personalizzata;
- Ruotine anteriori e antiribaltamento: diametro 72 mm
- Ruotina antiribaltamento regolabile in altezza;
- Pedana disponibile in varie forme, regolabile in altezza e inclinazione.

- Custom titanium frame;
- Tension-adjustable and padded backrest;
- Rear wheels in 24”, 25”, or 26”,
- Custom wheel camber;
- 72 mm front and anti-tip wheels;
- Height-adjustable anti-tip wheel;
- Footrest available in various shapes, adjustable in height and tilt.

Doppia cinghia coscia-ginocchio modello Pelvic.Loc (optional).

Double belts for knee-thigh, Pelvic.Loc model (optional).

Tasca porta palline.

Ball pockets.

Protezioni Padel.

Padel bumpers.

Top Spin 1-3-4.

CARROZZINA
PER SPORT
DA RACCHETTA
IN ALLUMINIO

ALUMINIUM
RACKET SPORTS
WHEELCHAIR

TOP SPIN 1 e 3 sono carrozzine estremamente regolabili e realizzate per chi si avvicina agli sport da racchetta e deve sperimentare per trovare la postura ideale in campo.
TOP SPIN 4 è la versione realizzata sulle esigenze dell'atleta che ha già definito il proprio modo di stare in campo.
I modelli possono essere personalizzati per altri sport da racchetta come badminton e padel.

TOP SPIN 1 and 3 are highly adjustable wheelchairs designed for those starting out in racket sports, allowing them to experiment to find the ideal posture on the court.
TOP SPIN 4 is made for athletes who have already defined their on-court stance.
The models can be customized for other racket sports like badminton and padel.

TOP SPIN 3

TOP SPIN 1

- Telaio in alluminio;
- Tela schienale tensionabile e imbottita;
- Schienale regolabile in altezza;
- Sedile regolabile in altezza, inclinazione e avanzamento per ricercare l'assetto ideale (TOP SPIN 1 e 3);
- Assetto saldato (TOP SPIN 4);
- Ruote posteriori da 24", 25", o 26";
- Campanatura da 16°, 18°, 20°, 22°;
- Ruotine anteriori e antiribaltamento da 72 mm;
- Ruotina antiribaltamento regolabile in altezza.

TOP SPIN 4

- Aluminum frame;
- Tension-adjustable and padded backrest;
- Height-adjustable backrest;
- Height, tilt, and depth adjustable seat to find the ideal setup (TOP SPIN 1 and 3);
- Welded setup (TOP SPIN 4);
- Rear wheels in 24", 25", or 26";
- Camber of 16°, 18°, 20°, 22°;
- 72 mm front and anti-tip wheels;
- Height-adjustable anti-tip wheel.

Scansiona il QRCODE per info aggiuntive e scheda ordine. / Scan the QRCODE for more information and order form.

Apta.

CARROZZINA
DA PADEL
IN ALLUMINIO
FACILMENTE
REGOLABILE

EASILY
ADJUSTABLE
ALUMINIUM PADEL
WHEELCHAIR

Carrozzina specifica per il padel pensata per eseguire rapide riconfigurazioni di adattamento per atleti diversi per dimensioni ed esigenze. Facilmente regolabile (senza attrezzi) in larghezza, altezza, profondità e sbilanciamento: un'unica carrozzina adatta ad ogni atleta.
Perfetta per i padel club!

A wheelchair specifically designed for padel, intended for quick reconfigurations to adapt to athletes of different sizes and needs. Easily adjustable (without tools) in width, height, depth, and balance: one wheelchair suitable for every athlete. Perfect for padel clubs!

Protezioni Padel.
Padel bumpers.

Altezza, inclinazione e profondità dello schienale regolabili.
Height, depth and angle adjustable backrest.

Regolazioni della seduta facili e veloci.
Quick and easy seat adjustments.

Scansiona il QRCODE per info aggiuntive e scheda ordine. / Scan the QRCODE for more information and order form.

Go Try.

CARROZZINA
DA RUGBY
IN ALLUMINIO

ALUMINIUM RUGBY
WHEELCHAIR

Carrozzina specifica per il rugby, disponibile in due modelli: difesa e attacco.
Ogni GO TRY è costruita in base alle esigenze specifiche dell'atleta, nel rispetto del regolamento internazionale. La posizione della pedana e l'altezza dello schienale sono regolabili.

Rugby-specific wheelchair, available in two models: defense and offense.
Each GO TRY is built according to the precise needs of the athlete, in compliance with international regulations. The position of the footrest and the height of the backrest are adjustable.

Predellino regolabile.
Adjustable foot-rest.

Vista posteriore.
Rear view.

Fascia gambe.
Leg holding belt.

Go Try attacco.
Go Try offense.

Go Try difesa.
Go Try defence.

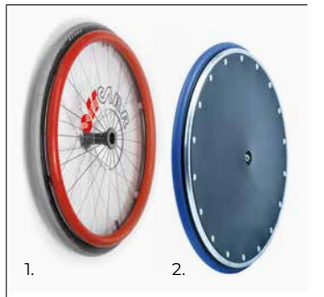

1. 2.

1. Ruote con corrimano gommato e copriraggi interno.
   Wheel with rubber coated pushrim and internal spokes guard.
2. Ruote con corrimano in alluminio e copriraggi integrato.
   Wheel with integrated aluminium pushrim and spokes guard.

Scansiona il QRCODE per info aggiuntive e scheda ordine. / Scan the QRCODE for more information and order form.

Tennis Tavolo.

CARROZZINA
DA TENNIS TAVOLO
IN ALLUMINIO

ALUMINIUM
TABLE TENNIS
WHEELCHAIR

Ultraleggera con predisposizione blocco direzionale delle forcelle per tennis tavolo. Le regolazioni di FENICE permettono di ricercare l'altezza e l'assetto di gioco ideale mentre la struttura della carrozzina offre una base di gioco solida. Il blocco delle forcelle anteriori permette di fissare la direzione della carrozzina durante il gioco ed è facile da disattivare per l'uso quotidiano.

Ultralight wheelchair with directional fork lock setup for table tennis. FENICE's adjustments allow to find the ideal playing height and setup, and the wheelchair's solid frame provides a stable base for gameplay. The the front fork lock allows the wheels to be locked in place during the game and can be easily deactivated for everyday use.

Blocco direzionale forcella.
The front fork block device.

- Altezze sedile elevate disponibili
- Telaio in lega di alluminio ed asse in titanio;
- Assetto seduta e baricentro regolabili;
- Salva abiti e pedana in fibra di carbonio;
- Schienale regolabile in inclinazione e abbattibile;
- Freni classici o a scomparsa;

- Very high seat positions possible;
- Aluminium frame and titanium axle;
- Adjustable COG and wheelchair set up;
- Carbon fibre clothes guards and foot-rest;
- Tilt adjustable and folding down back-rest;
- Classic or scissor brakes;

Scansiona il QRCODE per info aggiuntive e scheda ordine. / Scan the QRCODE for more information and order form.

Tempel.

CARROZZINA
DA ATLETICA

ATHLETICS
WHEELCHAIR

Tempel è una carrozzina da corsa costruita sulle esigenze specifiche dell'atleta per massimizzare la performance su strada e in pista.
L'attento studio dell'assetto consente una spinta più efficace e maggiore agilità per competere ai massimi livelli.

Tempel is a racing wheelchair built to the specific needs of the athlete to maximize performance on road and track. Each carefully studied setup allows for more effective propulsion and greater agility to compete at the highest levels.

- Telaio in alluminio;
- Tela schienale e sedile regolabili per ottimizzare la posizione di gara;
- Ruote posteriori da 28";
- Ruota anteriore da 20";
- Pedana regolabile in altezza e profondità;
- Stabilizzatore direzionale per pista;
- Manubrio per maratona;
- Freno sulla ruota anteriore;
- Corrimano gommati su misura;
- Campanatura ruote posteriori: 11° o personalizzata.

- Aluminum frame;
- Fully adjustable backrest and seat cover to optimize the race position;
- 28" rear wheels;
- 20" front wheel;
- Height and depth adjustable footrest;
- Track directional stabilizer;
- Handlebar for marathon;
- Front wheel brake;
- Custom rubber handrims;
- Rear wheel camber: 11° or custom.

Tela schienale e sedile regolabili.
Adjustable backrest and seat.

Manubrio per maratona.
Marathon handlebars.

Pedana regolabile.
Adjustable footplate.

Scansiona il QRCODE per info aggiuntive e scheda ordine. / Scan the QRCODE for more information and order form.

Monosci. Bullet.

ALOIS PRASCHBERGER
Rolltechnik & Sport GmbH

OFF CARR RIVENDITORE
ESCLUSIVO PER L'ITALIA.

MONOSCI è un ausilio dedicato a chi ama le emozioni della velocità e si esalta negli slalom sulla neve. La scocca anatomica imbottita con le sue regolazioni ed il sofisticato sistema di ammortizzazione assicurano un'ottima dinamicità anche sulle piste più ardite. Studiato per prendere con facilità sia lo Skilift che la seggiovia.

Per i professionisti e per la competizione è stato sviluppato il modello BULLET. Lo schienale è regolabile in molte posizioni per consentire il corretto bilanciamento nella discesa. Le sospensioni sono un design esclusivo Praschberger, produttore storico di ausili austriaco. Il telaio è resistente e studiato per i professionisti degli sport invernali.

Il pattino MONOROLLER per il trasporto dell'ausilio e gli stabilizzatori FLIC FLAC, entrambi opzionali, completano l'offerta dei dispositivi.

MONOSCI

BULLET

MONOSCI

- Sedile con ammortizzatori;
- Aggancio per Skilift semplice;
- Inclinazione regolabile dello schienale;
- Seggiolino in fibra con rivestimento interno morbido;
- Altezza massima seduta 62 cm;
- Larghezza sedile: 34 / 36/ 38 / 40 /42;
- Varie altezze schienale;
- Peso indicativo senza sci : 13 kg;
- Telino posteriore paraneve.

BULLET

- Struttura in alluminio 7075;
- Sedile con ammortizzatori;
- Aggancio per Skilift semplice;
- Inclinazione regolabile dello schienale;
- Seggiolino in fibra con rivestimento morbido;
- Sospensioni designed by Praschberger;
- Larghezza sedile: 34 / 36/ 38 / 40 /42;
- Altezza schienale: 25 / 30 / 35 /40;
- Peso indicativo senza sci : 13 kg;
- Telino posteriore paraneve

Scansiona il QRCODE per info aggiuntive e scheda ordine. / Scan the QRCODE for more information and order form.

Slittino.

AUSILIO
PER SCI
DA FONDO

DEVICE
FOR NORDIC
SKIING

SLITTINO è un ausilio per lo sci di fondo con struttura in titanio o alluminio.
Adatto per qualsiasi circuito di fondo è ideale per chi vuole divertirsi in compagnia ma anche per chi cerca performance in gara.

SLITTINO is a cross-country skiing aid with a titanium or aluminum frame. Suitable for any cross-country circuit, it is ideal for those who want to have fun with friends or for those seeking to competepete in the snow.

SLITTINO 3

SLITTINO KID
SLITTINO 2

SLITTINO 4

- Seduta imbottita o anatomica in carbonio;
- 2 attacchi standard;
- Cinghie di sicurezza: ferma gambe, ferma cosce, pelvica 45°.

MODELLI

Slittino 2 | seduta imbottita, poggiagambe regolabile in profondità.

Slittino 3 | seduta anatomica in carbonio, poggiagambe in posizione distesa.

Slittino 4 | seduta anatomica in carbonio, poggiagambe in posizione compatta.

- Padded or carbon anatomical seat;
- 2 standard bindings;
- Safety straps: leg strap, thigh strap, 45° pelvic strap.

MODELS

Slittino 2 | padded seat, depth-adjustable leg rest.

Slittino 3 | carbon anatomical seat, leg rest in an open position.

Slittino 4 | carbon anatomical seat, leg rest in a seated position.

Scansiona il QRCODE per info aggiuntive e scheda ordine. / Scan the QRCODE for more information and order form.

Colours.

COLORI TELAIO CARROZZINE.
WHEELCHAIR FRAME COLOURS.

Anche se una carrozzina è personalizzata con le giuste misure e accessori, i colori del telaio hanno davvero un ruolo speciale. Sono il tocco personale che rispecchia lo stile dell'utente, rendendo la carrozzina in sintonia con la sua personalità.

Scegliere il colore giusto fa davvero la differenza.

Although a wheelchair can be customized with perfect measurements and accessories, the frame colours play a special role. They can be the personal detail that brings out the user's style, connecting the wheelchair with their personality.

Picking the right colour makes all the difference.

07

Colori telaio.

FRAME
COLOURS

Bianco perlato.
Pearl white.

Grigio metallizzato.
Metallic grey.

Fumo di Londra opaco.
Matte London smoke.

Titanio naturale.
Natural titanium.

Titanio lucido.
Shiny titanium.

Antracite lucido.
Glossy anthracite.

Nero opaco.
Matte black.

Nero lucido.
Glossy black.

Bronzo.
Bronze.

Champagne.
Champagne.

Blu Klein opaco.
Matte blue Klein.

Blu metallizzato.
Metallic blue.

Ottanio opaco.
Matte ottanio.

Azzurro cielo.
Deep sky light blue.

Tiffany opaco.
Matte tiffany.

Verde smeraldo.
Emerald green.

Verde opaco.
Matte green.

Verde fluo.
Neon green.

Giallo pastello.
Pastel yellow.

Arancione.
Orange.

Arancio fluo.
Neon orange.

Rosso Ferrari.
Ferrari red.

Rosso perlato.
Pearl red.

Ametista opaco.
Matte amethyst.

Cangiante viola-blu lucido.
Glossy violet-blue chameleon.

Cangiante viola-blu opaco.
Matte violet-blue chameleon.

Viola opaco.
Matte purple.

Viola ciclamino.
Cyclamen light purple.

Fucsia metallizzato.
Metallic fuchsia.

Rosa metallizzato.
Metallic pink.

LEGENDA ICONE

ICON LEGEND

Sedile ergonomico.
Ergo seat.

Asse regolabile.
Adjustable COG.

Pedana estraibile.
Removable footrest.

Pedana fissa.
Fixed footrest.

Anteriore Y.
Y-shaped
front frame.

Anteriore V.
V-shaped
front frame.

Allargabile.
Width-adjustable.

Telaio pieghevole.
Folding frame.

Profilo ergonomico
dei tubi.
Ergonomic
tube profile.

Passo 1 cm.
1 cm
adjustment step.

Altamente
regolabile.
Highly adjustable.

Carico massimo.
Maximum load.

Telaio in titanio.
Titanium frame.

Telaio in alluminio.
Aluminium frame

Crash tested.

Prodotto certificato MDR 2017/745.
MDR 2017/745 compliant product.

Azienda con sistema di gestione
per la qualità certificata:
=UNI EN ISO 9001=

Azienda con sistema di gestione per la
qualità dei dispositivi medici certificata:
=UNI EN ISO 13485=

Quality management system:
=UNI EN ISO 9001=

Medical device quality
management system:
=UNI EN ISO 13485=

Le foto possono non corrispondere ad ausili in assetto base.
The photos don't always show the base configuration of the products.

BRALLR9 2025

Finito di stampare settembre 2024 / Printed September 2024

OFFCARR può apportare modifiche e migliorie ai propri prodotti senza preavviso.
OFFCARR may change or improve the products without notice.

OFFCARR

OFFCARR srl
Via dell'Artigianato II 29
35010 Villa del Conte
Padova | Italy

T +39 049 9325733
F +39 049 9325734
commerciale@offcarr.com

offcarr.com

offcarr.com